Maros megye legolvasottabb napilapja!

NÉPÚJSÁG

2023. október 18., szerda
LXXV. évfolyam
238. (21509.) sz.
Ára: 4 lej
(előfizetőknek 2,26 lej)

KÖZÉLETI NAPILAP

Első alkalommal szervezték meg

Az időseket ünnepelték Havadon

Az Aranyos együttes

Vasárnap első alkalommal ünnepelték az idősek napját Havad községben. A községközpont kultúrotthona megtelt idősszel, fiatallal, a szemek örömkönnyekkel, a szívek pedig hálával és szeretettel.

Gligor Róbert László

Az eseményt a Havad községi RMDSZ szervezte. A szervezet elnöke felszólalásában arról beszélt, mennyire fontos, hogy mindenki töltsön minél több időt idős szeretteivel, ismerőseivel, és gyűjtsön annyi közös emléket, amennyit csak lehet.

Ez a délután a háláról, a tiszteletről és a köszönetről szólt, hiszen mindannyian köszönettel tartozunk az előttünk járóknak, amiért szorgalmas munkájukkal, áldozatkészségükkel megteremtették és biztosították a fiatalabbaknak, gyermekeiknek, unokáiknak, dédunokáiknak, hogy itt lehessenek, tanulhassanak, dolgozhassanak, gyarapodhassanak és a nyomdokaikba léphessenek.

(Folytatás a 4. oldalon)

Ne feledje idejében megújítani előfizetését! Ha előfizet, biztosan kézhez kapja, féláron!

VI. marosvécsi kastélynap

A szervezők kiemelten fontosnak tartják, hogy a fiatal közösséget is aktívan bevonják, hiszen a támogató közeg kulcsfontosságú a műemlékek fennmaradásában.

2.

Kerékpár-kiegészítők többféle modellben

Egy holland partnercégnek készítenek kerékpárokra kiegészítőket, vízálló biciklitáskákat, sátorszerű huzatokat a backamadarasi Fejér Andor vállalkozásában. A családi vállalkozásként indult varrodában jelenleg tíz alkalmazottat foglalkoztatnak.

6.

Nem érdemeltek vereséget

A mezőny legfiatalabb csapata, a Marosvásárhelyi CSM Bodzavásáron lépett pályára a teremlabdarúgó 1. liga 4. fordulójában, újabb háromhetes szünet után.

8.

Aktuális

Merengő morfondír

Kaáli Nagy Botond

Nem, nem a Dózsa György utca felújításával kapcsolatos káoszról filozofálok, az már idejétmúlt, mindenki azt nyomatja a Facebookon. Nem is arról, hogy fölösleges azon sopánkodni, miért most, hiszen tudom azt, amit sok buffogó nem, vagy nem akar: egy ilyen felújításra nem akkor kerül sor, amikor az azt eldöntő testület tagjai felkelnek az ágyukból, és a homlokukra csapnak, hogy basszus, megvilágosodtunk, ma felújítjuk a Dózsa György utcát! Ide pályázni kell, megvárni az eredményt, kedvező elbírálás esetén kiírni a versenytárgyalást, kiválasztani a nyertest, szerződést kötni a kivitelezővel, végigtolni a logisztikát, megtervezni az alternatív útvonalakat satöbbi, satöbbi, nem részletezem, úgyis hiába. Persze, ettől függetlenül mindezt jó lett volna a nyári szünet idejére előre tervezni, de ez most így esett, így suppant.

Inkább arról írok, hogy napok óta azon agyalok, hogyan lehetne e perifériális központban, a felújítási folyamat idején (és nem csak) adekvát módon és eredményesen eljuttatni a gyereket az oviba, majd onnan beérni a munkahelyre. Vegyük sorra a lehetőségeket. Gyaloglás kizárva, nincs ahol hagynom a babakocsit. És lusta is vagyok.

Egy. Bicikli. Nyilván. Eszem ágában sincs! Hiába motorozom 25 éve, senki nem tudna rábírni arra, hogy a reggeli káoszban felpakoljam a szamárra a szinte hároméves csemetét, és bicikliút híján karikázni kezdjek vele a dugók okozta agyvérzésközeli állapotban leledző autóvezetők között. Életveszélyes. Pont.

(Folytatás a 3. oldalon)

OKTÓBER

18., szerda

A Nap kel 7 óra 43 perckor, *lenyugszik* 18 óra 31 perckor. *Az év* 291. napja, *hátravan* 74 nap.

Isten éltesse!

Ma **LUKÁCS**, holnap **NÁNDOR** napja. **NÁNDOR:** régi magyar személynév, a nándor népnévből származik, a jelentése dunai bolgár. A 19. században felújították a Ferdinánd magyarosítására.

IDŐJÁRÁS

Napos idő

Hőmérséklet:

max. 15 °C
min. -2 °C

VALUTAÁRFOLYAM
BNR – 2023. október 17.

1 EUR	4,9676
1 USD	4,7073
100 HUF	1,2894
1 g ARANY	291,0392

ELŐFIZETÉS A SZERKESZTŐSÉGBEN IS!

Elfogadunk előfizetést lapunkra a következő hónapra a Népújság szerkesztőségében: Marosvásárhely, Dózsa György utca 9. szám, 2. emelet, 72-es iroda, naponta 9–14 óra között, szombat – vasárnap zárva. Tel. 0265/268-854.

VI. marosvécsi kastélynap

„Szívügyünk a kultúránk és történelmünk bástyái, a kastélyok és kúriák, melyek nemcsak esztétikai értékkel bírnak, hanem történelmünk ereklyéi is egyben" – ennek a mottónak a jegyében szervezi meg a Kemény Auguszta Kulturális Egyesület a VI. marosvécsi kastélynapot október 21-én.

Délelőtt 10 órakor megnyílnak a Kemény-kastély kapui, és felelevenednek közel 500 év történetei. Az érdeklődők a kétóránként induló épületbejárások során megismerkedhetnek a kastéllyal, egykori építtetőivel, tulajdonosaival. Az első séta idegenvezetővel 11 órakor kezdődik.

A szervezők kiemelten fontosnak tartják, hogy a fiatal közösséget is aktívan bevonják, hiszen a támogató közeg kulcsfontosságú a műemlékek fennmaradásában. Délelőtt a maroshévízi Kemény János Elméleti Líceum 11. osztályos diákjai előadásukkal Kemény János íróra, költőre, mecénásra, a marosvécsi Helikon írói közösség alapítójára emlékeznek.

Három ismeretterjesztő előadásra is sor kerül. Az erdélyi arisztokrácia kimagasló alakját, Bánffy Miklóst ismerhetik meg a délelőtt folyamán az érdeklődők. A marosvásárhelyi színjátszás helyzete a két világháború közötti időszakban nem volt könnyű, erről is hallhatnak majd a kastélyba látogatók. A délutáni programok sorát az unitárius erdélyi főnemesi családok történetével foglalkozó bemutató nyitja, majd Kemény János személyéről és munkásságáról lesz szó. Szilvássy Carola izgalmas életével is megismerkedhetnek azok, akik megtekintik A maga természete szerint és szabadon című filmet.

A restitúció jelene és jövője témájú kerekasztal-beszélgetésen arról lesz szó, hogy hogyan zajlottak az erdélyi nemesi családok visszaszolgáltatási perei. A meghívottak Albert Attila, Nagy Kemény Géza és Ugron Béla.

Előzetes bejelentkezés alapján a gyermekek és a játékos kedvű felnőttek kipróbálhatják a kastélyban működő tematikus szabadulószobát. Ezenkívül kézműves-programokon, makramézáson, kincskeresésen és egy kvízen is részt vehetnek.

A résztvevők gasztronómiai élményre is számíthatnak, s nem csak azért, mert a helyszínen a teljes nap folyamán ételek és italok vásárolhatók, hanem azért is, mert az örménykávé-kóstoló az ízletes „fekete" mellett kulturális élményt is kínál. A napot a Stonecrops együttes koncertje zárja. *(közlemény)*

Pontosítás

Lapunk október 17-i számában az RMDSZ ügyfélfogadó irodájának elköltözéséről szóló cikkében a szerkesztő hibája miatt tévesen jelent meg az ún. babakötvénnyel kapcsolatos információ.

A támogatást a magyar állam nem havonta, hanem egy alkalommal nyújtja. A 2017. június 30-a után született, Magyarország területén kívül élő, magyar állampolgárságú, Magyarországon anyakönyvezett gyermekek jogosultak rá. A babakötvény keretében a Magyar Államkincstár számlát nyit a gyerek részére, amelyre 42.500 forintot helyez el. Ez évente kamatozik, így a megtakarítással majd a 18. évét betöltött gyermek rendelkezhet.

Az anyasági támogatás esetében gyermekenként egyszeri 64.125 forint a támogatás, ikrek esetében 85.500 forint támogatás igényelhető. A kérelmet a gyermekek születését követően hat hónapon belül lehet benyújtani.

Megyei hírek

Elköltözött a konzuli ügyfélszolgálat

Október 16-ától, hétfőtől a marosvásárhelyi Călăraşilor (volt Kossuth) utca 18. szám alatti irodaházban – a Continental szállodával szemben – fogadják mindazokat, akik magyar állampolgárságot szeretnének kapni, illetve azokat, akiknek már van, és szükségük van bármely, a magyar állampolgársággal kapcsolatos ügyintézésre, útlevélre, a születés anyakönyveztetésére; a házasságkötést és elhalálozást is itt lehet bejelenteni, ugyanitt igényelhető a babakötvény és a Köldökzsinór program által nyújtott támogatás. Mint ismeretes, korábban az RMDSZ megyei székházában, a Dózsa György utca 9. szám alatt fogadták az ügyfeleket az Eurotrans Alapítvány alkalmazottai. Az Eurotrans iroda hétfőtől péntekig 8–16 óra között fogadja az ügyfeleket. A korábbi székhelyen maradt az RMDSZ Maros megyei szervezetének titkársága, a földszinten az RMDSZ marosvásárhelyi szervezetének irodája.

Folyósítják az APIA-támogatások előlegét

Október 16-ától a Mezőgazdasági Intervenciós és Kifizetési Ügynökség folyósítja a 2023-as mezőgazdasági évre járó földalapú és más jellegű támogatásokat azoknak a gazdáknak, akiknek a kéréseit elfogadták és nem végeztek náluk szúrópróbaszerű számítógépes és/vagy helyszíni ellenőrzést. Az Európai Parlament és az Európai Bizottság erre vonatkozó előírásai szerint első lépésként az Európai Mezőgazdasági Alapból (FEGA) származó támogatások 70%-át, az Európai Mezőgazdasági és Vidékfejlesztési Alapból (FEADR) folyósított összegek 85%-át utalhatják át előlegként. Az előbbiből (FEGA) származó támogatások esetében az Európai Unió Hivatalos Közlönyében 2023. szeptember 29-én közzétett árfolyamon egy euróért 4,9735 lejt számolnak, az utóbbiból (FEADR) származó támogatás esetén a Központi Európai Bank 2022. december 30-i árfolyamát veszik alapul, vagyis egy euró 4,6735 lej.

Falopással gyanúsítanak egy erdészt

Október 13-án – a marosvásárhelyi ügyészség rendelete alapján – Marosvásárhelyen és Mezőpanitban hat házkutatást tartottak olyan személyeknél, akiket illegális fakivágással és lopással gyanúsítanak. Az eljárás során 24 órás vizsgálati fogságba helyeztek egy 33 éves erdészt, akit azzal gyanúsítanak, hogy 2023 októberében a mezőpaniti erdőből fát lopott. A házkutatáskor kiderült, hogy 19 köbméter faanyag származását nem tudta bizonyítani, két sörétes puskát is találtak nála, amelyeket a rendőrök szerint illegálisan birtokolt. Ezenkívül még négy személyt rendeltek be kihallgatásra a rendőrségre.

Hírszerkesztő: Vajda György

RENDEZVÉNYEK

70 év a fotográfia szolgálatában

Az idén 70 éves lett a Marosvásárhelyi Fotóklub, amely utólag felvette egyik alapítójának és mentorának, Marx Józsefnek a nevét. Az évfordulót ünnepelve több rendezvényt is szerveznek. Október 19-én, csütörtökön 17 órakor a marosvásárhelyi várban, a Tímárok bástyájában (a vártemplomi bejárat mellett) kettős kiállítás nyílik. Itt láthatók Plájás György rongyból készített alkotásai, Plájás István fotóművész Bontott formák címmel állítja ki nem szokványosan vágott fotóiból összeállított tárlatát. 20-án, pénteken Vírusvilág (Land of the VIRUS) címmel Tordai Ede alkotásaiból látható kiállítás a fotóklub székhelyén, a Szűcsök bástyájában. A klub kiváló alkotójának tárlata 18 órakor nyílik. Beszédet mond Nagy Miklós Kund, Traian Moldovan és Both Gyula, a fotóklub elnöke.

Csatlós Levente festményei a Bernády Házban

Újra egyéni kiállítással lép városa, Marosvásárhely közönsége elé Csatlós Levente képzőművész. Az utóbbi időben inkább Duna-parti és tengerparti kiállítótermekben találkozhattak az érdeklődők az alkotásaival. Az október 19-én, csütörtökön 18 órakor nyíló marosvásárhelyi tárlatán mintegy negyedszáz friss keletű festménye látható. A vegyes technikájú képanyag Közelebb hoztam hozzátok az eget címmel villantja fel a művészt napjainkban foglalkoztató tematikát, menny és föld festői egybekapcsolásának egyik lehetséges módozatát. A kiállítást Nagy Miklós Kund művészeti író nyitja meg. Lírai méltató Alina Csatlós, aki Az ég meséi – Poveştile cerului című írásával hangolja rá a látványra a művészetkedvelőket.

25. Bernády Napok

Október 16-án, hétfőn a Városunk szobrai című online vetélkedővel megkezdődött a 25. Bernády Napok programsorozata. A városépítő polgármester emléke előtt tisztelgő rendezvény fő szervezője, a Dr. Bernády György Közművelődési Alapítvány a diákvetélkedőt a Maros Megyei Múzeummal közösen szervezte. A héten virtuális kincskeresésre és képzőművészeti vetélkedőkre is sor kerül, október 24–25-én pedig a népszerű sportvetélkedőt is megtartják Vita Csaba testnevelő tanár irányításával a Szász Adalbert Sportiskolában. Október 26-án, csütörtökön 18 órakor, a Bernády Napok hivatalos megnyitóján, a Bernády Házban megnyílik A Marostól a Niagaráig – tárgyak Bernády György hagyatékából című kiállítás, a tárlatnyitón Orbán János történész előadásából számos érdekességet tudhatnak meg a jelenlevők a városépítő polgármesterről. 27-én, pénteken 10.15-kor mindenkit várnak a felújított Bernády park avatóünnepségére, ezt megelőzően 10 órakor dr. Bernády György sírjának megkoszorúzására. 12 órakor a Bernády Házban tematikus tárlat nyílik a képzőművészetet tanuló diákok munkáiból, és díjazzák a vetélkedők nyerteseit. Pénteken 18 órakor a Kultúrpalota nagytermében átadják a Bernády-emlékplakettet, majd Szinetár Dóra Jászai Mari-díjas magyarországi színművész Csinálom a fesztivált! című egyéni műsora következik, zongorán kísér Bolba Tamás. A gálaestre a 0265-266-855-ös telefonszámon vagy a Bernády Házban hétköznapokon 9–17 óra között lehet jegyet igényelni.

NÉPÚJSÁG
ÖNÁLLÓ MAROS MEGYEI NAPILAP
Kiadja az IMPRESS KFT.
FŐSZERKESZTŐ: Karácsonyi Zsigmond
LAPSZERKESZTŐK: Antalfi Imola, Benedek István

MUNKATÁRSAK: Antalfi Imola, Bodolai Gyöngyi, Farczádi Attila, Menyhárt Borbála, Mezey Sarolta, Mózes Edith, Kaáli Nagy Botond, Nagy Miklós Kund, Nagy Székely Ildikó, Nagy Tibor (fotó), Szer Pálosy Piroska, Vajda György. **KORREKTÚRA:** Horváth Éva, Kiss Éva.
TÖRDELÉS: Makkai Melánia, Vajda Gyöngyi.
FŐKÖNYVELŐ: Nagy Melinda. **REKLÁM-LAPTERJESZTÉS:** Madaras Éva Adrienn. **APRÓHIRDETÉS:** Petres Emília.
Tel.: munkanapokon 9–14 óra között 0265-268-854, délután: 0728-082-259, **e-mail:** reklam@e-nepujsag.ro.
SZERKESZTŐSÉG: 540015 Marosvásárhely, Dózsa György út 9. szám, II. emelet. **Internet:** www.e-nepujsag.ro **E-mail:** nepujsag@e-nepujsag.ro
Telefon: titkárság: 0265-266-780 és tel/fax: 0265-266-270. **Nyomda:** Palatino.
A szerkesztőség véleménye nem feltétlenül azonos a szerzők véleményével.
Előfizetés a postahivatalokban, postásoknál és a szerkesztőségben: 0728-082-259.
Hirdetési irodánk nyitvatartási rendje: hétfő, kedd, szerda, csütörtök: 9–15 óra, péntek: 9–14 óra, szombat, vasárnap: zárva.

6423578000076

ISSN 1220–3475 (print);
ISSN 1584–3238 (online)

Közös polgármesterjelölt indítására kéri fel a Maros megyei PNL a pártokat és civil szervezeteket

A Nemzeti Liberális Párt (PNL) Maros megyei szervezetének vezetősége úgy döntött, hogy felkéri az összes politikai és civil szervezetet, illetve az akadémiai szféra képviselőit egy közös marosvásárhelyi polgármesterjelölt indítására a jövő évi önkormányzati választásokon.

Erről a Maros megyei PNL elnöke, Ciprian Dobre számolt be keddi sajtótájékoztatóján.

A politikus elmondta, a marosvásárhelyi politikai és civil szervezeteknek egy olyan személyt kell indítaniuk a választásokon, aki alternatívát jelenthet a jelenlegi Soós Zoltán-féle városvezetésre. Kifejtette, hogy szerinte Marosvásárhelynek „a 21. századdal összeegyeztethető” polgármesterre van szüksége. „Ehhez mindannyiunknak (…) a pártérdekek fölé kell helyeznünk Marosvásárhelynek, a gyermekeinknek, a fiataloknak, az időseknek és mindazoknak az érdekeit, akik még mindig ebben a városban akarnak élni anélkül, hogy belefulladnának a szemétbe” – jelentette ki.

Ciprian Dobre meggyőződését fejezte ki, hogy párbeszéd útján lehet majd találni egy olyan közös polgármesterjelöltet, aki a jelenlegi vezetésnél jobban tudja irányítani a várost.

Felidézte, hogy a 2020-as választásokon a független Soós Zoltán ellenében 13 jelöltet indítottak a marosvásárhelyi pártok. „Remélem, tanultunk az akkori leckéből. (...) Marosvásárhelynek egységet kell felmutatnia” – mondta a politikus.

Kifejtette azt is, hogy Marosvásárhely képes jobban teljesíteni, ha a jelenlegi városvezetést hozzáértő emberek váltják fel. Szerinte a PNL, a Szociáldemokrata Párt (PSD), a Románok Egyesüléséért Szövetség (AUR) és a többi politikai alakulat is rendelkezik „értékes emberekkel”, és a liberálisok pártállástól függetlenül azt a személyt fogják támogatni, akinek „sikerül egyesítenie ezeket az energiákat”. *(Agerpres)*

Módosította a parlament a különnyugdíjak korlátozásáról rendelkező törvénytervezetet

A szenátus után a parlament képviselőháza is megszavazta hétfőn a különnyugdíjak korlátozásáról rendelkező törvénytervezet újabb változatát. A törvény szövegét azért kellett módosítani, mert első, júniusban elfogadott változata elbukta az alkotmányossági kontrollt.

Az Agerpres hírügynökség szerint a nem járulékalapú, úgynevezett „speciális nyugdíjak” korlátozásáról rendelkező törvénytervezet esetében az alkotmánybíróság azoknak az előírásoknak a módosítását kérte, amelyek a bírák, ügyészek és alkotmánybírák különnyugdíját korlátoznák. A taláros testület egyebek mellett a nyugdíjkorhatár fokozatos növeléséről szóló rendelkezés pontatlanságát kifogásolta. Másfelől az alkotmánybíróság elismerte ugyan, hogy a nyugdíj is megadóztatható, de szerinte az adó nem lehet „büntető” jellegű, és egységesnek kell lennie valamennyi szolgálati nyugdíj esetében.

A képviselőházban hétfőn szavazattöbbséggel elfogadott új szövegváltozat szerint a – tisztségüket legalább 25 éve betöltő – bírák és ügyészek továbbra is korkedvezménnyel mehetnek nyugdíjba, a nyugdíjkorhatár pedig fokozatosan, évente 4 hónappal fog emelkedni a jelenlegi 47 év és 4 hónapról egészen addig, amíg 2062-ben eléri a törvény által számukra megszabott 60 évet.

A hétfői ülésen a szociálliberális kormánykoalíció képviselői rámutattak: a módosított törvényszövegben is benn maradt az a rendelkezés, amely szerint egyetlen nyugdíj sem lehet nagyobb, mint az adott munkakörben kapott fizetés. A nem járulékalapú nyugdíjaknak az országos nettó átlagbért meghaladó részére 15, míg az országos bruttó átlagbért is meghaladó részére 20 százalékos adót vetnek ki.

Romániában a járulékalapú nyugdíjaknak a 2000 lejt meghaladó részét is 10 százalékos jövedelemadó terheli.

Az ellenzéki képviselők szerint a kormánytöbbség nem megszüntette, hanem megmentette a kiváltságosok luxusnyugdíjait, amelyek immár évi 13 milliárd lejbe kerülnek az adófizetőknek.

A kormánypártok képmutatással és demagógiával vádolták az ellenzéket, amely szerintük tisztában van azzal, hogy a különnyugdíjak radikális felszámolása nem állná ki az alkotmányossági próbát.

A nyugalmazott pilóták, törvényhozók, pénzügyőrök, katonák, rendőrök, hírszerzők, bírák és ügyészek részesülnek olyan – nem járulékalapú, hanem az állami költségvetésből finanszírozott – kiemelt járandóságban, amely többnyire lényegesen magasabb az átlagnyugdíjnál.

Az ország tavaly 12 milliárd lejt fordított a speciális nyugdíjakra. Bukarest a nemzeti helyreállítási tervben (PNRR) vállalt kötelezettséget a nyugdíjrendszer reformjára, ennek teljesítése nélkül pedig nem hívhatja le a számára elkülönített uniós pénzforrásokat. *(MTI)*

Az új lengyel kormányfőjelöltről a parlamenti többség összeállása után várható döntés

Ki kell várni, hogy összeálljon a parlamenti többség, mielőtt Andrzej Duda elnök a kormányfőjelölt személyéről döntene – jelentette ki Pawel Szrot lengyel elnöki kabinetfőnök kedden.

Szrot arra válaszolt a PAP hírügynökségnek, hogy Andrzej Duda mikor kezd egyeztetni a vasárnap megválasztott parlamenti pártokkal az új kormány összeállításáról.

A jelenlegi parlament hivatali időszaka november 14-én ér véget – mutatott rá a kabinetfőnök. Hozzátette: betartják az alkotmány szerinti eljárást, azonban az államfőnek „semmit sem kellene túlzottan elsietnie”.

A kormányfőt az elnök a szokásjog szerint a parlamenti többség javaslata alapján jelöli meg, „ehhez viszont meg kell várni, hogy az a többség megalakuljon” – jegyezte meg Szrot.

A hivatalosan meg nem erősített végeredmények szerint a parlamenti választáson a jelenleg kormányzó Jog és Igazságosság (PiS) pártnak 35,38 százalékos, a fő ellenzéki erőnek, a Polgári Koalíciónak (KO) pedig 30,70 százalékos a támogatottsága. Bejutott a Lengyel Parasztpártból (PSL) és a Lengyelország 2050 nevű pártból álló ellenzéki tömb, a Harmadik Út is a szavazatok 14,40 százalékával, az Új Baloldal (8,61 százalék), valamint a nemzeti radikális és újliberális pártok szövetsége, a Konföderáció (7,16 százalék).

Szrot szerint a parlamenti többség megformálása „egy ideig eltart”. Kifejtette: az Új Baloldal a PSL-lel vitatkozik. „A PSL pedig nem hivatalosan saját kormányfőjelöltről beszél” – utalt a kabinetfőnök a választások utáni politikai nyilatkozatokra.

Arra válaszolva, hogy a PiS – amelynek a választási eredmények szerint nincs önálló parlamenti többsége – képes-e kormánykoalíciót alakítani, Szrot kijelentette: „A politika a valóság azon eleme, amelyben rendszeresen megtörténnek a korábban előre láthatatlan dolgok”.

Mateusz Morawiecki eddigi kormányfő még vasárnap kijelentette: amennyiben Andrzej Duda megbízza a PiS pártot kormányalakítással, a tömörülés egy stabil kabinet összeállítására fog törekedni. Jan Grabiec, a KO szóvivője viszont hétfőn kijelentette: Andrzej Duda „arcvesztés nélkül” nem jelölhet kormányfőnek olyan személyt, amely nem a parlamenti többséget képviselné.

Donald Tusk, a KO elnöke kedd délután a közösségi médiában közzétett videóban a választásokat követő „energikus és gyors döntésekre” szólította fel az államfőt. „A demokratikus pártok győztek, folyamatos kapcsolatban állnak egymással, és készen állnak arra, hogy minden pillanatban átvegyék a felelősséget az ország kormányzásáért” – fogalmazott Tusk.

A lengyel alkotmány szerint az új parlament alakuló ülését az államfőnek a választások napjától harminc napon belül kell összehívnia. Az ülésen lemond az eddigi kormányfő, kabinetje az új kormány beiktatásáig marad hivatalban.

A kormányalakítás során először az államfő jelöli meg a miniszterelnök személyét. Kormányalakítási kudarc esetén a parlamenti alsóház legalább 46 képviselő kezdeményezésére, abszolút többségi szavazással bíz meg valakit a kabinet összeállításával. Amennyiben ebben a lépésben sem sikerülne kormányt alakítani, majd elnyerni a parlament bizalmát, újból az államfőé a kezdeményezés. Ha az elnök által megbízott kormányfőjelölt és az ő javaslatára az elnök által kinevezett kabinet nem nyeri el a parlament bizalmát, az elnöknek előre hozott választásokat kell elrendelnie. *(MTI)*

Ország – világ

Románia elveszítheti a Brassó–Segesvár vasútvonal korszerűsítésére kapott támogatást

Románia elveszítheti a Brassó–Segesvár vasútvonal korszerűsítésére kapott 300 millió eurós uniós támogatást, mert az elmúlt hét évben nem haladtak a munkálatok – jelentette ki kedden Strasbourgban Adina Vălean. A közlekedési biztos a román újságírók számára tartott sajtótájékoztatóján emlékeztetett arra, hogy Románia az előző uniós költségvetési ciklusban pályázta meg ezt a pénzt az Európai Összekapcsolódási Eszköz keretében. Szerinte most a kormány választás előtt áll: vagy elismeri, hogy a Brassó–Segesvár vasútvonalon nem haladtak a korszerűsítési munkálatok, vagy legalább részben elvégezteti a munkát, hogy ne vesszen el teljesen az összeg. Vălean megjegyezte, volt arra precedens, hogy az Európai Bizottság elnézte az Európai Összekapcsolódási Eszköz keretében finanszírozott infrastrukturális beruházások késlekedését, de „Románia esetében már nem lehet hosszabbítani”. *(Agerpres)*

Az olasz államot fenyegető terroristákat vettek őrizetbe Milánóban

Őrizetbe vettek kedden Milánóban két, az Iszlám Állam terrorszervezethez tartozó egyiptomi férfit, aki az interneten támadással fenyegette meg az olasz államot és Giorgia Meloni miniszterelnököt. A terrorizmusellenes milánói ügyészség által eddig közölt információk szerint az egyik férfi 50, a másik 40 éves. Egyikük egyiptomi állampolgár, a másik egyiptomi származású olasz, mindketten takarítóvállalatok dolgozói. Milánóhoz közeli otthonukban vették őrizetbe őket. A rendőrség 2021 óta megfigyelés alatt tartotta aktív internetes tevékenységüket: többek között videófelvételen örökítették meg, amint hűséget fogadtak az Iszlám Állam nevű terrorszervezetnek. Őrizetbe vételüket a milánói hatóságok azután rendelték el, hogy a Hamász terrorszervezet október 7-i izraeli támadása nyomán Olaszországban is szigorították a nemzetbiztonsági ellenőrzéseket. *(MTI)*

Merengő morfondír

(Folytatás az 1. oldalról)

Kettő. Robogó. Van egy otthon, a városban a legtökéletesebb közlekedési eszköz. Kicsi, fürge, elfér az autók között a lámpánál, nem tartja fenn a forgalom ritmusát, tehát kisebb az esélye, hogy egy barom esemesező elcsap hátulról, oldalról, elölről. Automata, váltogatni sem kell, csak húzni neki. De nem lehet, kérem szépen! A honi jogszabály tiltja, 14 éves korig nem lehet kétkerekű gépjárművel gyermeket szállítani. Nyugaton, több országban is természetesen lehet, persze spéci gyereküléssel felszerelve, sisakban, meg minden. Nálunk megint okosabbak a pápánál.

Három. Elektromos roller. Ez jó lenne, attól függetlenül, hogy gyűlölöm az imidzset, amit közvetít. De illegálban mehetnék vele a járdán is ott, ahol nagy a forgalom. Ám a gyerek pici még ahhoz, hogy álljon rajta előttem (úgy, ahogy azt több leleményes apuka esetében is láttam). Lehet, jövőre veszek egyet, aztán röhöghettek nyugodtan, én is röhögni fogok magamon.

Négy. Fogyatékos papi-mami kétszemélyes háromkerekű, olyan tuktukféle. Komolyan, még erre is gondoltam, persze rögtön elvetettem az ötletet. Még hülyébbnek néznék ki, mint a rolleren, és a járdán nem fér el, illegálba sem.

Öt. Longboard gördeszka, spéci, az elejére szerelt gyereküléssel. Na, ez királyság! Nosztalgia a kilencvenes évekből, amikor deszkáztam. De van három visszaütője: nagyon drága; csak kisebb babák férnek el rajta, akik agyrázkódást kapnának azoktól az átkozott térkövektől (melyik idióta térkövezte le a fél várost, komolyan?); és semmi kedvem minden reggel fellábalni vele a Gecse utcán.

Hat. Kétszemélyes, zárt karosszériás, benzin- vagy elektromos motorral hajtott, segéd-motorkerékpárként bejegyzett, kábé egy méter széles háromkerekű. Ilyeneket először ’92-ben láttam Svájcban, már akkor fogra estem, hogy milyen praktikusak, és jól is néztek ki – mint valami minivadászgépek, persze szárnyak nélkül. Több manufaktúra is készít több fajtát, a járdán való közlekedést kivéve minden elvárásomnak megfelel. Autók közötti előrehaladás, ingyenes parkolóhely, kis méret, esővédelem. Igen, gyártják még őket. Igen, veterán Porschét lehet venni az árukból, használtan is. Tudjátok mit, akkor már maradna a veterán, inkább szívnék azzal a dugóban.

Hét. Nincs hetedik opcióm, ennyi volt. Ilyen jól állunk, kérem szépen. Segítsetek, ha tudtok, jövök egy sörrel érte. Csak várok még egy kicsit itt né, a dugóban, de ma szerencsés vagyok, húsz perc alatt megtettem nyolcszáz métert. Pillanatnyi fogyasztás 14,6 liter, nem vagyok túl zöld, azt hiszem. És a Dózsa György utca csak most következik. De már beletörődtem, hogy lekésem a repülőt, a következő járatot még elérem. Talán.

Az időseket ünnepelték Havadon

(Folytatás az 1. oldalról)

Az ünnepségen fellépett az Aranyos néptáncegyüttes, a havadi általános iskola diákjai, *László János* nyugalmazott magyar irodalom szakos tanár bemutatta a rigmányi *Csípán Ilona* nyugalmazott tanárnő *Testet-lelket gyógyító Szénafű* című gyógynövényes könyvét.

„A célunk az volt, hogy köszönetünket és hálánkat fejezzük ki időseinknek. Szükségünk van mindarra az élettapasztalatra, arra a bölcsességre, türelemre, elfogadásra, amivel csak ők rendelkeznek. Nekünk, fiataloknak az a feladatunk, hogy lehetővé tegyük számukra az időskorhoz méltó életet. Támaszt nyújtani, vigyázni rájuk, segíteni őket, hogy örömteli életet élhessenek. Érezzék, hogy nem hagyjuk magukra őket, mert fontos részei életünknek, a közösségünknek” – mondta el *Csiszér Izabella* helyi RMDSZ-elnök.

A nyugdíjas rigmányi tanárnő gyógynövényekről írt könyvét is bemutatták

Áldást mondott *Nagy Attila* helyi református lelkész. A legidősebb jelenlevő a 92 éves havadi *Dósa Berta* volt, aki a falubeliekkel együtt örült és könnyezett. A szervezők egy-egy szál szegfűt nyújtottak át a tisztelet és szeretet jeleként az időseknek, az esemény szeretetvendégséggel zárult.

Az ünnepségen jelen volt *Csép Éva Andrea* RMDSZ-es parlamenti képviselő is, aki úgy véli, éppen attól erős az erdélyi magyarság, hogy minden generáció együtt van, vigyáz arra, aki előtte volt, de arra is, aki utána jön.

– Egy ilyen ünnep jó alkalom arra, hogy felhívjuk a figyelmet arra, hogy a szomszédunkban, az utcánkban, a közösségünkben lévő idősekre addig figyeljünk, ameddig van kire, addig segítsük őket, ameddig szükség van rá. Az RMDSZ-ben is azért dolgozunk, hogy biztos hétköznapokat és kiszámítható nyugdíjas éveket tudjunk biztosítani az idős személyeknek – jegyezte meg a havadi esemény kapcsán a képviselő.

Erről jut eszembe

Árok, árok, de mély árok, /tegnap óta Waze-re várok… Kicsit módosítanom kellett az éneket, a valóság felülírja a folklórt. Nem mintha dalos kedvem volna. Idegesek a vásárhelyiek, bennem is nő a feszültség a felbolygatott közlekedés miatt. Többen ajánlották megoldásként a Waze-t. A szót egyébként véznek ejtik, így nem bontja meg a nótasor ritmusát. Tehát még egyszer: Árok, árok, de mély árok, tegnap óta vézre várok. A véz nem nyugtató, bár nem ártana, ha az lenne. Akik nem tudják, ki vagy mi fiaborja, azoknak elmondom, hogy a Waze egy közösségi navigációs alkalmazás. Az autósok közössége hozta létre, hogy használói valós idejű közúti figyelmeztetésekkel segítsenek egymáson, idejében elkerülhessék a forgalmi dugókat, útépítéseket, baleseti helyszíneket, radarokat, rendőri intézkedéseket, egyéb katasztrófákat. Tehát számomra, ha gyalogosan közlekedem, nem ér semmit? Érhet, de nem túl sokat. Pláne, ha itt is árok, ott is árok. Nem gondoltam, hogy így járok. Tegnap sem. Mert a lakótelepeken is tovább nehezült a közlekedés. Az útfeltörések miatt sokan letették a gépkocsit, és elfoglalták a járdákat. És mit ad isten például a Kövesdombon? Vezetékcsere miatt egy teljes oldalon hatalmas árok és földhányás díszeleg, használhatatlan a járda. Na, ezt kapd ki, Waze! Kissé odébb tömbházak szigetelése zajlik. Állványok, építőanyagok, szerszámok, gépezetek sokasága kényszeríti cikcakkozásra a gyalogost. Holott azért mentem arra, hogy lehetőleg sehol se ütközzem a várost bénító, felbolygató főutcai kalamajkába. Muszáj volt mindent egyszerre? A jelek szerint igen. Persze nem hiszem, hogy a városvezetés ezt élvezetből tenné. Tudja viszont, hogy vannak dolgok, amiknek a rendbetételét tovább már nem lehet halogatni. Amennyiben az a cél, hogy tovább haladjon, korszerűsödjön Marosvásárhely, javuljon mindaz, ami a lakosság életminőségének javulását szolgálja. A vásárhelyiek is megérdemlik, hogy jobb körülmények közt történjék a közszállítás, az autózás, biciklizés. Ehhez sajnos le kell nyelni a békát, amit hónapokig, esetleg évekig kell emésztenünk. Ezt is megérdemeljük, ha annyi időn keresztül hagytuk, hogy az előző polgármester és csapata, magát kímélve éveken át, elodázza az ilyen elkerülhetetlen városrendészeti változtatásokat. De az is felmerülhet az emberekben, hogy a jelenlegiek miért halmoztak mindent mostanra, amikor már az erre kapott európai pénzek felhasználásának határideje vészesen lejáróban van. Tényleg miért? Az ősz és a tél a legalkalmasabb időszak az ilyesmire? Vagy olyan hosszú az elkezdett felfordulás időszaka, hogy ilyen szempontból teljesen mindegy? Az összehangolásnál hibázhat valami a városgazdák gépezetében. Tiszta szerencse, hogy az útkaparók, úthengerek indulása előtt pár nappal a városi buszmegállókba kihelyezték a várakozást kényelmesebbé tevő új, modern, fedett, üvegezett építményeket, amelyek az utasok digitális tájékoztatását is lehetővé teszik. Az eredeti elképzelések szerint így még egyszerűbb, még könnyebb lesz tájékozódni arról, mikor érkeznek a sűrített járatok. Vajon át kell hangolni az egészet, beleértve magunkat is arra, hogy azt jelezzék digitálisan, mikor mekkora lesz a késés az úttorlaszok miatt? Rossz vagyok, a kákán is keresem a csomót. Ha a rövidesen bekövetkező óraátállítást könnyedén elfogadjuk, ezt is kibírhatjuk egy-két évig! Aztán jöhet a metróépítés a maga felfordulásával. Vagy na! Miket beszélek! Az Kolozsváron lesz. Azért sírjon az ő anyukájuk. (N.M.K.)

Kollégiumi épülettel bővül a Gazdasági Tanácsadó Klub

A hatékonyabb munka jegyében

Nagy-Bodó Szilárd

A kolozsvári Babeş–Bolyai Tudományegyetem Közgazdaság- és Gazdálkodástudományi Karának szakkollégiumaként már 2008 óta, azaz másfél évtizede működik a Gazdasági Tanácsadó Klub, a GTK, amelynek céljai között szerepel, hogy a jövő vezetőit nevelje ki. A szervezet október 11-én egy újabb mérföldkövet ért el azzal, hogy átadták Kolozsváron, az Arany János utca 13. szám alatt a kollégiumukat, ahol 18 GTK-s diáknak tudnak szállást biztosítani, illetve egy olyan teret, ahol közösen tudnak dolgozni, fejlődni és felkészülni a versenyekre. Utóbbi tekintetében egyáltalán nem elhanyagolható tény, hogy a Gazdasági Tanácsadó Klub diákjai az elmúlt 15 évben mintegy 200 nemzetközi versenyen vettek részt, és hoztak haza rangos eredményeket.

Jelenleg 13 bentlakója van a kollégiumnak, de hamarosan megszervezik a második felvételit, és minden bizonnyal a hónap végéig betelnek a helyek – mondta lapunknak *dr. Rácz Béla Gergely*, a kolozsvári Babeş–Bolyai Tudományegyetem Közgazdaság- és Gazdálkodástudományi Karának oktatója, a GTK koordinátora. A szakember hozzáfűzte, hogy az október 11-én átadott intézmény több mint egyszerű kollégium.

Azt is elmondta, hogy a GTK-t már indulásakor is szakkollégiumként határozták meg – magyarországi mintára –, ami eddig nem volt kollégium, ez most valósult meg. A lakhatással együtt közösséget is nyújt a szakkollégium a diákok számára, ami elengedhetetlen ahhoz, hogy valóban ők legyenek a jövő vezetői Erdélyben, illetve ahhoz, hogy a GTK-s értékek kellőképpen kibontakozzanak.

A GTK koordinátora azt is hozzáfűzte, hogy mindig is keresték a lehetőséget arra, hogy létrejöhessen egy kollégium, viszont fontosabbnak látták elsősorban tartalommal feltölteni ezt a vezetőképző programot. – Hittünk abban, hogy ha vannak olyan diákok, akik hajlandók velünk együtt dolgozni, akkor létrehozhatunk egy kollégiumot, ezt a konkrét szándékot öt évvel ezelőtt írtuk bele a stratégiánkba, az anyagi támogatásokat pedig megkaptuk egy alapkezelőtől, ami a GTK-nak már a kezdetekben a támogatója volt, így valósulhatott meg ez a projekt – részletezte Rácz Béla Gergely.

A kollégiumi épülettel pedig nem áll meg az élet a GTK háza táján, hiszen az elmúlt 15 évben nem volt két egyforma év, ezt a folyamatos fejlődést pedig a továbbiakban is szeretné tartani a szakkollégium mind a versenyek és a helyezések tekintetében, mind pedig abban, amiért már a kezdetektől dolgoznak, mégpedig, hogy ki tudják nevelni a jövő erdélyi vezetőit.

Kerezsi Miklós, a Hodler Alapkezelő elnöke már a GTK megszületésénél is bábáskodott. A kollégium megnyitóján pedig lapunk kérdésére elmondta, hogy nem várható el az állami felsőoktatástól, hogy „kulcsrakészen” nevelje ki a jövő vezetőit, ehhez ugyanis elengedhetetlen a vállalati szféra, a gyakorlati tudás, amiben a Gazdasági Tanácsadó Klub is segíti az egyetemi hallgatókat. A szakember meglátása szerint a GTK segíti a diákokat a kommunikációs készségeik fejlesztésében, a csapatmunkában, az együttműködésben, az elemzőképességek fejlesztésében, más emberek motiválásában, és még hosszan lehetne sorolni azokat a készségeket, amelyeket fejleszt a szakkollégium. A fiatalok fejlődését pedig az eredmények is bizonyítják, hiszen már több egykori diák mára sikeres vállalkozó, cégvezető. Tehát megtalálták az egzisztenciájukat, vagyis a program elérte a célját, mert hiába van ott egy üzleti lehetőség, ha nincs olyan személy, aki vállalná a vezetést – nyomatékosította Kerezsi Miklós.

A most átadott kollégium egyfajta alkotótérként is fog működni, ahol a diákok közösen dolgoznak, ezzel is fejlesztve a csapatmunkára való készségüket. Így az új ingatlannak a képzési folyamatokban is jelentős szerepe lesz. *Kovács Kata* harmadéves egyetemi hallgató, GTK-tag, a kollégium bentlakó diákja és diákfelelőse úgy fogalmazott, hogy sokkal hatékonyabban lehet dolgozni egy közös térben, ahol kölcsönösen tudják egymást segíteni, illetve sokkal jobban összecsiszolódnak, hiszen minden este van valami közösségi programjuk; vagy társasjátékoznak, vagy közösen főznek, vagy segítenek a versenyre készülőknek. Kovács Kata szerint már most látszik az elsőéveseken, hogy mennyire jól fejlődik ez a közösség, ez pedig egyfajta garanciája annak, hogy közösségi szempontból is meg fog térülni a befektetés.

A GTK kollégiuma — Fotó: Jakab Lóri

Kovács Kata kiemelte, hogy a GTK miatt is választotta két évvel ezelőtt a kolozsvári közgazdászképzést. Elmondta, hogy már a középiskolában nagyon jó közgáztanáruk volt, aki elhívott GTK-s diákokat előadni, ezután döntötték el többen az osztályból, hogy milyen szakot választanak, és hogy mindenképpen szeretnének bekerülni a szakkollégiumba, ahol az egyetem nyújtotta elméleti tudás mellé gyakorlati ismereteket, tapasztalatokat is szerezhetnek, amely révén közel kerülhetnek a céljukhoz, hogy ők legyenek Erdélyben a jövő vezetői. Erre a GTK egyfajta garancia is, hiszen látjuk, hogy a korábbi szakkollégiumi diákok mára már középvagy felsővezetői pozíciókat töltenek be.

A kollégium pedig anyagi értelemben is segítséget nyújt a diákoknak, hiszen mindössze havi 200 lejért lakhatnak a kimagasló minőségű ingatlanban, miközben egy albérlet, kintlakás Kolozsváron legalább ötször ennyibe kerülne. Arról nem is beszélve, hogy a kincses városban a nagyon magas árak ellenére sem egyszerű lakást találni.

Az ingatlanárak kapcsán *Oláh Emese*, Kolozsvár alpolgármestere elmondta, hogy egy ilyen kollégium nagyon nagy segítséget tud nyújtani a diákoknak, már pusztán a szállás tekintetében, azonfelül pedig ott vannak a szakmai tényezők is, mint például a mentorprogram vagy a közösség. Az alpolgármester melegen üdvözölte a kezdeményezést, meglátása szerint ez is nagyban hozzájárul a kolozsvári magyar oktatás színvonalának fejlődéséhez. Oláh Emese hozzáfűzte, hogy a GTK-nak és a hasonló jövőalapozó kezdeményezéseknek köszönhetően a diákok nem kívánkoznak el Erdélyből, mivel olyan tudásra és kapcsolati hálóra tesznek szert, amely révén itthon is képesek lesznek boldogulni.

Romániai magyar könyvtárosok vándorgyűlése Marosvásárhelyen

Előtérben a mindennapi munka kihívásai

Idén a Maros Megyei Könyvtár volt a házigazdája a romániai magyar könyvtárosok vándorgyűlésének. A múlt héten, október 12–13-án Marosvásárhelyen zajlott szakmai együttlét tapasztalatairól Lázok Klárát**, a Teleki-Bolyai Könyvtár főkönyvtárosát kérdeztük, aki Agyagási Hajnallal, a Maros Megyei Könyvtár főkönyvtárosával közösen szervezte meg a vándorgyűlés programját.**

Nagy Székely Ildikó

– Mi az elsődleges célja ennek a találkozónak?

– A Romániai Magyar Könyvtárosok Egyesülete (RMKE) periodikusan szokta megszervezni vándorgyűlését, tavaly Udvarhelyen volt a találkozó. Az idei a Maros Megyei Tanács támogatásával zajlott, és 63 résztvevője volt, megyei, városi, községi, illetve iskolai és egyetemi könyvtárak is képviseltettek. A lényeg éppen ezen a sokféleségen van, pontosabban azon, hogy minél több szakterületről és Erdély, illetve Románia minél több régiójából gyűljenek össze a könyvtárosok, hogy minél több problémát lehessen érinteni. Ugyanakkor a vándorgyűlések célja bemutatni a vendéglátó település könyvtárait.

Elektronikus katalógus építése és követendő jó példák

– Milyen problémák merültek fel az idei együttléten, min volt a hangsúly?

– Arra törekedtünk, hogy minél gyakorlatiasabb legyen a vándorgyűlés tematikája, elsősorban a mindennapi könyvtári munka kihívásairól szóljon, tehát nem annyira az újdonságokról, hanem inkább arról, amibe megszokott feladataink végzése közben nap mint nap beleütközünk. A legfontosabb terület, ami előtérbe került – és amiről nagyon eredményes volt a beszélgetés –, az elektronikus katalógus építése volt. A legtöbb könyvtár ugyanazzal a könyvtári szoftverrel, a Qultóval dolgozik, ebből kiindulva megpróbáltuk beazonosítani azokat a problémákat, amelyeket esetleg már valamelyik könyvtár megoldott, így tudtunk egymásnak segíteni, ugyanakkor azokat a nehézségeket is

számba vettük, amelyekkel még valamennyi könyvtár küszködik. Az ilyen helyzetek megoldására meghívtuk az említett könyvtárosszoftver készítőinek a képviselőit, Tóth Kornélt, a szoftvercég igazgatóját és Pancza János szakembert. A két vendég igyekezett helyben megoldani a katalógusépítésben felmerülő problémákat, illetve hosszú távú megoldásokat keresett. Ez volt tehát az egyik fontos – és talán legeredményesebb – egysége a találkozón zajló eszmecseréknek. Emellett különböző közkönyvtári problémákról is szó esett, például az adományok megfelelő felhasználásáról, arról, hogy ez hogyan történik az egyes intézményekben, továbbá a különleges könyvtári tevékenységek is bemutatásra kerültek. Ezek az úgynevezett jó gyakorlatok, amelyeket azért fontos ismertetni, mert ha valahol már beváltak, akkor lehet, hogy a vándorgyűlés egyik-másik résztvevője rádöbben arra, hogy ezt a saját könyvtárában is meg tudja valósítani. Ebben is rejlik ezeknek a szakmai eszmecseréknek az egyik legfőbb haszna.

– Említsünk meg néhányat ezek közül a jó példák közül.

– A mi kövesdombi fiókkönyvtárunknak például rendkívül sikeres közösségi programjai vannak Illyés Claudia könyvtárosnak köszönhetően, aki az időseket rendszeresen kirándulni viszi, és a gyermekekkel is foglalkozik. Ezeket a tevékenységeket Claudia be is mutatta a vándorgyűlésen. A gyergyószentmiklósi könyvtár igazgatója, Vincze Csilla egy másik, egészen különleges kezdeményezésről számolt be, a Lovak a könyvtárban című gyermekprogramról. Ennek keretében a gyergyószentmiklósi városi könyvtár hatalmas kertjében lovakról szóló könyvekkel kapcsolatos foglalkozásokat szerveznek, és lovas egyesületek bevonásával ezt igazi „élő lovas” tevékenységekkel teszik élményszerűvé. Ez nyilván hatalmas tömegeket vonz be a könyvtárba, és az oda belépő gyermekek a későbbiekben nem csak a lovas könyveket fogják kivenni.

Láthatóvá tenni egymást

– Mire összpontosult még a figyelem a találkozón?

– Az elektronikus katalógus és a közkönyvtári jó gyakorlatok tematikája mellett az eszmecsere harmadik tömbjében egy romániai magyar könyvtáros-adatbázis megvalósítását próbáltuk megtervezni. Ez azért nagyon fontos, mert a miénkhez hasonló, tömbmagyarság lakta vidékeken, ahol az emberek rendszeresen látogatják a könyvtárat, legtöbbször nem is tudatosul az, hogy mennyire fontos egy szórványtelepülésen vagy egy kis faluban a könyvtár szerepe. A szóban forgó adatbázis azt mérné fel, hogy Erdélyben, illetve Romániában hol vannak magyar könyvtárosok és magyar gyűjtemények, nem feltétlenül csak a nagyok, hanem a kisebb egyházi, egyesületi, alapítványi, kisközösségi jelleggel működők is. Ha be tudjuk azonosítani ezeket a könyvtárakat és gyűjteményeket, utána a munkájukat is könnyebben tudjuk segíteni. Ennek az adabázisnak a módszertani alapjait próbáltuk lefektetni, gyakorlatilag a későbbi munkát megtervezni. A találkozó alkalmával ugyanakkor végigvezettük a kollégákat a Maros Megyei Könyvtár különböző részlegein, egy fél napot pedig a Teleki Tékában töltöttünk, és bemutattuk az itt folyó szakmai és közösségi tevékenységeket. Összességében ennek a vándorgyűlésnek az volt a lényege, hogy az ismereteinket, tapasztalatainkat kötetlen formában átadjuk egymásnak, tudjunk egymásról, egymás munkájáról, és mindenki átvegyen számára hasznosnak, használhatónak tűnő ötleteket, amelyeket otthon megvalósíthat. Mindez, valamint a közös élményekkel való gazdagodás az alapja a további együttműködésnek is.

Állomás-álom

Hétköznapi történet

– Nagy Székely Ildikó –

Ősz derekán mindig jó képzeletben visszalopakodni a nyárba, még ha csak rövid időre, egy szándékosan „ottfelejtett” történet erejéig is. Még ha nem is az üdülések csúcsidejének számító júliusba, augusztusba, hanem a szelíd, szeptemberi nyárutóba, amit egy villanásnyi, kétnapos ratosnyai kirándulás emelt számomra rangban a hőség élménydús hónapjai fölé.

A hazafele vonatozást színesítő találkozásokról még akkor, „melegében” írtam, a ratosnyai állomáson kötött ismeretség emlékét azonban mostanáig őrizgettem. Úgy érzem, most már jó lesz ezt is megosztani.

Mivel sosem tudom kiszámítani, mennyi időbe telik megszokott szálláshelyünktől az állomásig elgyalogolni, rendszerint a szükségesnél legalább negyedórával hamarabb elindulunk, így volt ez legutóbb is. Alig értünk célba, és alighogy megszabadultam a hátizsákomtól és a kezemben szorongatott elemózsiásszatyortól, máris ott termett előttem egy hosszú, befont hajú, tarka szoknyás, vézna kislány. Nem láttam, mikor és honnan érkezett, így kicsit olyan volt, mintha valami titkos, láthatatlan járaton suhant volna végig hangtalanul egészen az ütött-kopott bakterházig. Eleinte csak feltűnően nézegetett, mint aki mindenképpen ki akarja követelni, hogy szóba álljanak vele. Pár perc múlva azonban elfogyott a türelme, és kezdeményezett.

– Hova mész? – kérdezte románul, miközben okos, átható tekintetével tetőtől talpig végigmért. Mondtam neki, hogy hazafele utaznánk a fiammal Marosvásárhelyre.

– Ő hol van? – jött azonnal az újabb kérdés, mielőtt én is megtudakolhattam volna a leányka úti célját.

– Kicsit odébb, éppen telefonál – mutattam a számomra legcsodálatosabb tinédzserre, akit már nagyon vártak otthon a barátok.

– Értem – nézett rám fürkészőn a kislány, aztán a csomagokra tévedt a tekintete. – Olyan szomjas vagyok, nincs valami innivalód?

A szatyorból kikandikált a megkezdett félliteres üdítőspalack, így egyértelmű volt a válasz. Miközben átnyújtottam a hűsítőt, az járt az eszemben, milyen rafinált ez a kicsi lány, hiszen direkt módon is megkérdezhette volna, hogy nem adom-e neki a műanyag flakonban tárolt nedűt.

– És te hova mész? – vettem most már át a faggató szerepét.

– Régenbe az unokatestvéreimhez, anyám nővére vár majd az állomáson. Anyámék nincsenek itthon, „Spanyolban” dolgoznak a testvéreimmel, én pedig itt laktam a nyáron mamámnál. De mindjárt kezdődik az iskola, úgyhogy ideje a nagynénémékhez menni.

– Hányadikos leszel? – fűztem tovább a kérdések sorát.

Erre beszélgetőtársam egy pillanatra elbizonytalanodott. Az ujjain kezdte számolni, hogy melyik osztályt is kellene hamarosan elkezdenie, aztán alig hallhatóan mondta, hogy harmadikos.

– És egyedül utazol Régenbe, nem kísér el a mamád? – tudakoltam.

– Nem kell jöjjön, mert már nagy vagyok – húzta ki magát újra a kislány. – Régóta egyedül járok oda-vissza. Egy kicsit megéheztem – lépett hirtelen közelebb. – Nincs valami édesség?

Volt a szatyorban pár csokis kifli, az egyiket nekiadtam. Villámgyorsan kibontotta, és jóízűen falatozott, ahogy csak régi cimborák tudnak egymás társaságában. Következő kérdésére sem kellett sokáig várnom.

– Egy lejt tudnál adni?

– Nincs nálam apró – szögeztem le határozottan. Meg akartam kérdezni, hogy mire költené a pénzt, de mielőtt újra szóhoz jutottam volna, mint egy előre megtervezett színjáték végén jelent meg előttem a végszót kimondó szereplő, egy hosszú szoknyás, szürke haját virágos kendő alá szorító, idős asszony.

– Már megint idáig elcsavarogtál, te leányka? Mindenhol kerestelek. Nem megmondtam, hogy maradj a ház előtt? – sorolta mondandóját egy szuszra, mégpedig magyarul, aztán bocsánatkérőn nézett rám.

– Remélem, nem zavarta a nagyságát az unokám. Mindig kijön ide, és koldulászik összevissza az utazóktól. Na gyere, Mândra, hazamegyünk, köszönj el a nénitől – fogta meg a kislány egyik csuklóját, azzal már vezette is a közeli házak irányába.

Szívesen kiderítettem volna, hogy volt-e némi igazság a leányka szavaiban, valóban külföldön dolgoznak-e a szülei, és szokott-e iskolába járni – ha nem is Szászrégenbe –, de erre már nem volt lehetőségem. Távoli vonatfüttyöt hozott az alkonyat, fiammal ketten szedelőzködtünk. Mire felszálltunk az alig pár percet várakozó szerelvényre, copfos beszélgetőtársam és idős kísérője már messze járt. Mindkettőjüket elnyelte a lassan álomba szenderedő falu.

3P
PÉNZ * PIAC *PROFIT

Szerkesztette: Benedek István

Jelentősen nőtt az OTP Bank Románia digitális termékeket használó ügyfeleinek száma

Új kezelőfelületet kap a SmartBank alkalmazás

Az OTP Bank Romániánál jelentős mértékben, 66%-kal emelkedett az elmúlt másfél évben a digitális termékeket használó ügyfelek száma. A bank azt is bejelenti, hogy a SmartBank mobilalkalmazás megújult kezelőfelületének köszönhetően az ügyfelek hamarosan új digitális banki élményben részesülnek.

Ahogy a digitális megoldások felhasználása is egyre szélesebb körűvé válik, az OTP Bank is kiemelkedő eredményeket ért el ezen a területen: a bank internet- és mobilbank-szolgáltatásait már az ügyfelek több mint 80%-a használja. A digitális banki ügyintézés lehetősége is jelentős számú ügyfelet vonzott, a 2021 óta teljesen online is elérhető folyamatot választva egyre több magánszemély döntött úgy, hogy a bank termékeit és szolgáltatásait választja.

Az OTP Bank elkötelezett amellett, hogy teljes egészében digitalizált banki megoldásokkal válaszoljon az ügyfelek igényeire, ami az online számlanyitási folyamat, valamint az ügyfeleknek kínált digitális megoldások állandó fejlesztésére irányuló erőfeszítésekben is megmutatkozik. Az elmúlt időszakban az online számlanyitás lehetőségét választó új ügyfelek száma napi, heti, havi és negyedéves csúcsot ért el a magánszemélyek között.

Az online számlanyitáshoz igénybe vehető új, felhasználóbarát és intuitív felület teljes és átfogó élményt nyújtva felel meg az ügyfelek igényeinek. A személyazonosság gyors és biztonságos ellenőrzése minden ügyfél számára lehetővé teszi, hogy a nap 24 órájában, a hét minden napján hozzáférjen az internet- és mobilbank-szolgáltatások minden előnyéhez.

A bank egyik legnépszerűbb digitális megoldását, a banki ügyletek intézését közvetlenül mobileszközökről lehetővé tevő SmartBank alkalmazást az ügyfelek több mint 80%-a használja. Ez jelentős mértékben járult hozzá az internet- és mobilbank-szolgáltatások segítségével végrehajtott tranzakciók kiemelkedő, 79%-os növekedéséhez.

A SmartBank alkalmazás hamarosan új funkciókkal bővülve kínál magasabb szintű felhasználói élményt, és lehetővé teszi az ügyfelek számára, hogy az applikáció kezelőfelületét egyéni igényeikhez és preferenciáikhoz igazítsák.

„Az elmúlt négy évben a digitális átalakulásra összpontosítottuk erőforrásainkat azzal a céllal, hogy igazodjunk az ügyfelek aktuális igényeihez, és személyre szabott élményeket nyújtsunk számukra. Az eredményeink azt igazolják, hogy az ügyfeleink értékelték erőfeszítéseinket.

A következő időszakban új, barátságosabb és intuitívabb felületet fogunk bevezetni az OTP SmartBank alkalmazás esetében is, amely sokkal jobb felhasználói élményt nyújt majd ügyfeleinknek. Elkötelezettek vagyunk amellett, hogy személyre szabott termékeket, szolgáltatásokat és élményeket kínáljunk annak érdekében, hogy megbízható banki partnerként megerősítsük pozíciónkat. Ebben a folyamatban egyre agilisabbá és digitálisabbá kívánunk válni, hogy megfelelelj ünk az ügyfeleink folyamatosan változó igényeinek” – nyilatkozta Constantin Mareş, az OTP Bank Románia vezérigazgató-helyettese, a Digitális Divízió vezetője.

Az OTP Bank a digitális területen elért eredményeiért eddig olyan fontos elismeréseket nyert el, mint a Finmedia által odaítélt „Legjobb teljesítmény mobilbankolásban – Legnagyobb tranzakciószám” és „Legjobb teljesítmény internetbankolásban – Vállalati ügyfelek aránya” díjak. Emellett a magánszemélyek esetében használt online onboarding folyamatot a Finnoconsult a „Legjobb folyamat az online onboarding kategóriában” díjjal jutalmazta, és a Finnoscore az OTP Bankot Románia három legjobban digitalizált bankja között ismerte el.

Az OTP Bank a jövőben is kiemelt figyelmet fordít az ügyfelek online elérésére irányuló kezdeményezésekre, valamint az új megjelenést kapó SmartBank alkalmazással nyújtott digitális élmény növelésére is.

Az ügyfelekkel folytatott átlátható és hatékony kommunikáció továbbra is prioritást élvez, a bank a következő időszakban is jelentős erőfeszítéseket tesz annak érdekében, hogy kiváló digitális bankolási élményt biztosítson a felhasználók számára. *(közlemény)*

Hollandiába vándorolnak a Backamadarason készült termékek

Kerékpár-kiegészítők többféle modellben

Egy holland partnercégnek készítenek kerékpárokra kiegészítőket, vízálló biciklitáskákat, sátorszerű huzatokat a backamadarasi Fejér Andor **vállalkozásában. A családi vállalkozásként indult varrodában jelenleg tíz alkalmazottat foglalkoztatnak.**

Menyhárt Borbála

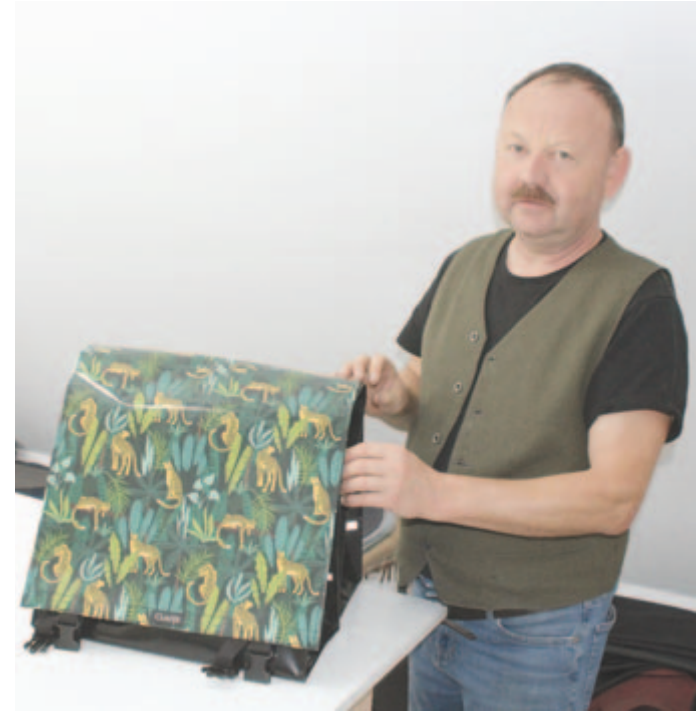

Fejér Andor — Fotók: Nagy Tibor

A backamadarasi vállalkozó szakmabeli, szabóként egykor a marosvásárhelyi divatházban kezdte a pályafutását, majd egy kis bőrkonfekció-műhelyt hozott létre, ami idővel megszűnt, mert amikor a bőripar hanyatlásnak indult, már nem lehetett megélni belőle.

Fejér Andor a backamadarasi idősotthonon keresztül került kapcsolatba a hollandokkal, ugyanis 2000 óta tölti be a holland támogatással létrejött idősotthont működtető egyesület elnöki tisztségét. Tudták, hogy a varrás a szakmája, így felvetették neki, hogy Hollandiában egy biciklitáskák értékesítésével foglalkozó cég szeretne egy partnert. A holland cég is családi vállalkozásként indult, régen hajóvitorlákat készített, majd az évek során kemping- és kerékpárral kapcsolatos tartozékokra szakosodott. Elkezdődött az együttműködés, viszont egy idő után megszakadt a kapcsolat. 2013-ban Fejér Andor elutazott Hollandiába, és felkereste a céget, ugyanis a közös munka idejéből itt maradtak bizonyos nyersanyagok, kellékek, amiket vissza szeretett volna vinni nekik. A cégvezető nagyon meglepődött, amikor kiderült, hogy ők azok, akik tíz évvel ezelőtt táskákat készítettek nekik, és hogy visszahozták a megmaradt nyersanyagot, és érdeklődött, hogy vállalnák-e ismét az együttműködést.

– Rendeltek néhány táskát, legyártottuk, visszavittük, elégedettek voltak a termékekkel, így még többet rendeltek. Egy dolgot megtanultam a hollandokkal való munka során: nagyon komoly hozzáállásra van szükség, ha hosszú távon szeretnénk velük együttműködni. 2014 óta dolgozunk együtt, és azóta a legnehezebb időszakokban is volt munkánk, még a járvány idején is – mutatott rá a vállalkozó.

Rengeteg a kerékpár, óriási a kereslet a kiegészítők iránt

Hollandiában az emberek nagy része kerékpárral közlekedik, minden családban több bicikli van, és egyre elterjedtebbek az elektromos kerékpárok. A kiegészítőknek tehát kiváló piaca van ott, mondhatni fogyóárunak számítanak.

– Mi sokkal kényesebbek vagyunk, mint ők. Van egy kis holland falu, ahová mi járunk, hat kilométerre van tőle egy másik település, és a gyerekek télen-nyáron biciklivel járnak a két település között. Nálunk, ha valami történik az iskolabusszal, és el kell jutni a szomszéd faluba iskolába, mindenki kétségbe van esve – jegyezte meg Fejér Andor.

Mint mondta, a családi ház udvarán lévő mezőgazdasági melléképületeket alakították át kétszintes, korszerű székhellyé, és önerőből új gépparkot vásároltak. Először szűk körű családi vállalkozásként indult a backamadarasi varroda, a tulajdonos és a felesége dolgoztak, majd csatlakozott hozzájuk a sógornője, ma pedig már tíz alkalmazottat foglalkoztatnak, zömében a községből és a környező településekről. Fejér Andor szerint manapság nagyon nehéz szakképzett munkaerőt találni, a munkatársak többségét ők tanították be.

A backamadarasi varrodában egyebek között rendkívül tágas biciklitáskákat készítenek, sokféle modellt, ezeken belül pedig különféle színkombinációk születnek, tehát nagyon változatos a termékskála.

Emellett a biciklikre való többféle típusú takarót, gyerekszállító kerékpárok ládájára huzatokat – ezek a vázra húzható fóliaablakos, sátorszerű szerkezetek, amelyeknek az ablakrésze felnyitható. A vállalkozó elmondta, sok helyen a gépkocsik közlekedése nem megengedett, ezért a szülők a kisebb gyerekeket kerékpárral viszik óvodába, iskolába hóban, esőben, és a gyerekszállító felületet ezek a huzatok védik az időjárás viszontagságaitól. Előfordul, hogy egy hét alatt több száz terméket állítanak elő a nyárádmenti varrodában.

Minden anyag, amivel dolgoznak, vízálló. Ezek mind Hollandiából érkeznek, Backamadarason csupán elkészítik belőlük a megrendelt termékeket, a holland cég pedig a saját webáruházán keresztül értékesíti, illetve üzlethálózatoknak, viszonteladóknak is szállít belőlük.

Magyar és román nagyjátékfilmek a 31. Alter-Native Nemzetközi Rövidfilmfesztivál programjában

Az Alter-Native 9 és fél órás versenyprogramja mellett a magyar és román filmipar legfrissebb alkotásait is elhozzák a marosvásárhelyi közönségnek november 1. és 5. között. A fesztivált 31. alkalommal szervezi meg a MADISZ Maros megyei szervezete.

A fesztivál programja az *Északnak* című thriller vetítésével indul. Az alkotás **Mihai Mincan** nagyjátékfilmje, mely igaz történeten alapul. Az Alter-Native elsőként műsorra tűzött nagyjátékfilmje a Velencei Nemzetközi Filmfesztiválon a legjobb film kategóriában versenyezhetett, emellett a tavalyi bukaresti Les Films de Cannes közönségdíját is elnyerte.

Ezt követi **Szederkényi Olga** dokumentumfilmje, a *Böll közlegény megmentése*. A Nobel-díjas Heinrich Böll 1944-ben sebesültként néhány hónapon át Sepsiszentgyörgyön, Debrecenben és Szentesen lábadozott, erről az időszakról szól a dokumentumfilm.

Szikora János – Hadik

Pénteken a Kisteremben vetítik **Oláh Kata** *Aki legyőzte az időt* című dokumentumfilmjét. A portré-dokumentumfilm a világ legidősebb élő olimpiai bajnokát, Keleti Ágnest mutatja be. A vetítést közönségtalálkozó követi, a rendező Oláh Kata és Csukás Sándor operatőr lesz a fesztivál vendége.

Tudor Giurgiu – Libertate (Szabadság)

A vetítésen jelen lesz Szederkényi Olga rendező is és a marosvásárhelyi születésű **Kinizsi Zoltán** producer is.

A Mount Everest első magyar meghódítója, Erőss Zsolt társával együtt eltűnt a Himalájában 2013-ban. **Csoma Sándor** rendező első nagyjátékfilmjében, a *Mélységek és magasságok*ban a csíkszeredai születésű hegymászó, Erőss Zsolt feleségének szemszögéből mutatja be a történetet. Erőss Zsolt szerepében Trill Zsolt színművészt láthatjuk, Sterczer Hildát a gyergyószentmiklósi születésű Pál Emőke formálja meg a filmben, melyet az Alter-Native közönsége a szerdai nap zárásaként láthat.

A második nap egyetlen játékfilmje a 2022-ben bemutatott *Nyugati nyaralás* című magyar krimi-vígjáték **Tiszeker Dániel** és **Lévai Balázs** rendezésében, Mészáros Máté és Pokorny Lia főszereplésével.

A pénteki programban szerepel **Bernáth Szilárd** *Larry* című filmje, amely a Cottbusi Filmfesztiválon két díjat is elnyert: az ifjúsági kategória legjobb filmje és a fesztivál legjobb első filmje lett. A rendező az idei fesztivál egyik zsűritagja. A vetítést közönségtalálkozó követi.

Paul Negoescu – Oameni de treabă

Csoma Sándor – Magasságok és mélységek

A napot **Andrei Tănase** Marosvásárhelyen forgatott *Tigris* című párkapcsolati drámája zárja, melynek középpontjában egy állatkertben dolgozó állatorvos áll. A román–francia–német koprodukció alapjául egy 2011-ben, Nagyszebenben történt valós esemény szolgál.

Szombaton, az utolsó versenyblokk után **Tudor Giurgiu** román–magyar koprodukcióban készült *Szabadság (Libertatea)* című filmjét tűzték műsorra a szervezők. A történelmi filmdráma elnyerte az Art Mozik Nemzetközi Szövetsége különdíját a Szarajevói Nemzetközi Filmfesztiválon.

Délután a közönség **Baranyi Gábor Benő** *Zanox – Kockázatok és mellékhatások* című filmjét nézheti meg. A romantikus dráma és vígjáték elemeit vegyítő film főszerepét a székelyudvarhelyi származású Bálint Előd alakítja, további szerepeiben a kolozsvári Hatházi András, valamint Erdős Lili, Hozák Kevin és Radvánszki Ronett látható. A vetítés utáni közönségtalálkozón **Baranyi Gábor Benőt** és **Hatházi Andrást** hallgathatja a közönség.

A díjnyertes kisfilmeket ismertető záróünnepség után kerül vetítésre **Reisz Gábor** harmadik nagyjátékfilmje, a *Magyarázat mindenre*. A film elnyerte az Orizzonti kategória fődíját a Velencei Filmfesztiválon. Az Orizzonti válogatásában rendszerint olyan filmek kapnak helyet, amelyek esztétikájukban és kifejezésmódjukban a legújabb trendeket képviselik. A film aktuálpolitikai témákat feszeget.

A fesztivál utolsó napján három játékfilmet vetítenek. A díjnyertes filmek után **Szikora János** *Hadik* című kalandfilmje is megnézhető a Kultúrpalotában. A neves 18. századi hadvezér, a Berlint is elfoglaló Hadik András haditetteit dolgozza fel az alkotás, amelynek főbb szerepeiben Trill Zsolt, Molnár Áron, Szabó Győző, Szalma Tamás, László Zsolt és Horváth Lili színművészeket láthatjuk.

A legvégére marad a legjava. A román filmipar képviseletében itt lesz a fesztiválon a **Derék emberek** című fekete komédia. A román–bolgár alkotás idén tarolt a Gopogálán. *Paul Negoescu* filmje hivatalosan az elmúlt év legjobb hazai nagyjátékfilmje. Emellett elvitte a gála rendezői díját, a forgatókönyvírói díjat, a legjobb férfi fő-, illetve mellékszereplő díját, valamint a vágói díjat.

A közelmúlt fontos történelmi eseményét feldolgozó játékfilm, a *Blokád* zárja a fesztivál filmprogramját. A **Tősér Ádám** által rendezett alkotás hét kategóriában vitte el a díjat az idei Magyar Mozgókép Díj gálán Veszprémben. A legfontosabb kategóriában, a legjobb nagyjátékfilmek közül a Blokád című alkotást választotta ki az öttagú zsűri. Ugyanakkor a film a legjobb férfi főszereplőnek, a legjobb női mellékszereplőnek ítélt elismerést, a legjobb maszkért, vágásért, az operatőri munkáért és forgatókönyvért kapta meg a legjobbnak járó díjat.

A 31. Alter-Native Nemzetközi Rövidfilmfesztivál társszervezője az Érted Egyesület. Partnerei: a Maros Megyei Tanács, a Marosvásárhelyi Művészeti Egyetem, a Marosvásárhelyi Nemzeti Színház, a Liszt Intézet – Magyar Kulturális Központ Bukarest. Főtámogatók: Marosvásárhely Polgármesteri Hivatala, a Művelődési Minisztérium, a Communitas Alapítvány, a Román Nemzeti Filmintézet, a Bethlen Gábor Alap (Magyarország).

További részletek az alternativeiff.ro oldalon.

Reisz Gábor – Magyarázat mindenre

Andrei Tănase – Tigru (Tigris)

Nem érdemeltek vereséget

Bálint Zsombor

A mezőny legfiatalabb csapata, a Marosvásárhelyi CSM Bodzavásáron lépett pályára a teremlabdarúgó 1. liga 4. fordulójában, újabb háromhetes szünet után. Az eddig nyeretlen csapatok találkozója után az eredményjelző egygólos hazai sikert mutatott, ám a marosvásárhelyi csapat nem biztos, hogy vereséget érdemelt. Tény, hogy a lövések az átlagosnál pontatlanabbak voltak, de a szerencse is elkerülte őket, amit a hat (!) hatalmas kapufa bizonyít. Ráadásul az eredmény alakulását jelentősen befolyásolta a játékvezetők ténykedése, akik egyrészt kétféle mércét alkalmaztak a testi kontaktusok megítélésénél, másrészt azt bizonyították, hogy egyáltalán nem értik, érzik ezt a sportágat. A dolog annál szomorúbb, hogy egyikük (Vlad Ciobanu) állítólag FIFA-jelvénnyel is rendelkezik.

A marosvásárhelyi játékosok a labdát birtokló ellenfél szoros letámadásával kezdtek, ahogy a futsalban szokásos, és ahogy azt tanulták Kacsó Endrétől és Cosmin Ghermantól, aminek az eredménye az lett, hogy – az első négy percben négy csapathibát ítéltek ellenük. Elég volt, hogy az egyik bodzavásári játékos eljátssza a hattyú halát, miközben fordított esetben sokkal keményebb belépéseket is elnéztek. A Gherman-legénység így is nekiállt az ellenfél kapufái felaprításának, míg Bodzavásár kihasználta a marosvásárhelyiek első hibáját (1-0). A 15. percben, egy újabb látványos hasra esés után tízméterest kapott a Luceafărul, amelyet Bobe értékesített (2-0). Mivel újabb kisbüntetőt nem akartak kockáztatni a marosvásárhelyi játékosok, ezért ezt követően nagyon lazán engedték az ellenfelet, amit Dumitrovici kihasznált (3-0). Ennél az eredménynél Tătar is feljött támadásba, szünetig azonban nem módosult az eredmény.

A második félidőben továbbra is öt emberrel támadt a CSM, és a házigazdák csak szabálytalanságokkal tudtak hatékonyan védekezni. Annyira nyilvánvalókkal, hogy ezeket már muszáj volt megadni, de akkor is faultot ítéltek, ha egy marosvásárhelyi egy ujjal hozzáért az ellenfélhez. Így ebben a félidőben tíz perc után mindkét csapatnak kigyűlt az öt csapathibája. Közben Nagy Norbert szépített (3-1), Dumitrovici azonban visszaállította a háromgólos különbséget az üres kapuba lőtt elcsípett labdából (4-1), majd Butiurca fejezett be egy mintaszerű emberfölényes támadást (4-2).

A második félidő első tízméterését is a házigazdáknak adták, őszintén: nem tudjuk, hogy miért. Ezt azonban Bobe már kihagyta. Sajnos, két perccel később ismét elcsíptek a hazaiak egy labdát, és az őrizetlenül maradt hálóba küldték (5-2). Aztán egy újabb kisbüntetőt lőhetett Bodzavásár, ez is kimaradt. Az utolsó előtti percben Mireștean szépített ismét (5-3), egy kidolgozott támadás végén, aztán pedig egy „favágóbelépés" után már jött a kisbüntető a CSM-nek is, amelyet Tătar értékesített (5-4). Sőt, az utolsó percben még egy tízméterest végezhetett el a marosvásárhelyi kapus, ezúttal azonban telibe találta a kapufát – hatodszorra. Lefújásig még mentettek egyet a házigazdák a gólvonalról, a kapus a földön maradt, a játékvezető pedig két másodperccel a vége előtt megállította a meccset, majd a labdát a házigazdáknak juttatta…

A bajnokság most már normál ritmusban folytatódik, a CSM október 23-án, hétfőn 18 órától a Dévai Westet fogadja abban a reményben, hogy megszerezheti az első bajnoki pontokat.

Jegyzőkönyv

Teremlabdarúgó 1. liga, 4. forduló: Bodzavásári Luceafărul – Marosvásárhelyi CSM 5-4 (3-0).

Bodzavásár, Romeo Iamandi csarnok. Vezette: Vlad Ciobanu (Jászvásár), Liviu Dârjan (Brassó). Tartalék: Sebastian Șpauic (Jászvásár). Ellenőr: Marius Mititel (Bukarest).

Luceafărul: Chivulescu – Burciu, Dumitrovici, Neculescu, Bobe (Poterașu, Iacov, Popa).

CSM: Tătar – Barbócz, Nagy N., Chertes, Palistan (Nicola, Láposi, Ghila, Varga, Ördögh, Butiurca, Mireștean).

Gólszerzők: Poterașu (12.), Bobe (15. – tízméteres), Dumitrovici (17., 28., 34.), illetve Nagy N. (24.), Butiurca (32.), Mireștean (39.), Tătar (39. – tízméteres).

Sárga lap: Dumitrovici (14.), Bobe (24.), Neculescu (26.), illetve Nagy N. (4.).

A tabella

1. Sepsi SIC	4	4	0	0	38-11	12
2. Temesvár	4	4	0	0	20-6	12
3. Galac	4	3	1	0	32-7	10
4. Déva	4	2	2	0	32-9	8
5. Székelyudvarhely	4	2	1	1	34-14	7
6. Mărășești	4	1	0	3	12-18	3
7. Bodzavásár	4	1	0	3	13-28	3
8. Déva	4	1	0	3	9-36	3
9. Marosvásárhely	4	0	0	4	7-20	0
10. Simánd	4	0	0	4	7-55	0

Eredményjelző

Teremlabdarúgó 1. liga, 4. forduló: Galaci United – Mausoleul Mărășești 6-1, Bodzavásári Luceafărul – Marosvásárhelyi CSM 5-1, Dévai West – Temesvári CFR 1933 2-8, Simándi Șoimii – Sepsiszentgyörgyi Sepsi SIC 3-11, Dévai CSM – Székelyudvarhelyi FK 2-8.

Dróth százgólos lett

Századik gólját ünnepelhette válogatott mezben Dróth Zoltán. A magyar futsal kiválósága a Svédország elleni első felkészülési mérkőzésen duplázott, ekkor érte el a jubileumi találatot. A találkozó végén azonban győzelemnek is nem örülhetett, mert a skandináv csapat nyolc másodperccel a vége előtt kiegyenlített. Siker csak a második összecsapáson született, a rendkívül feszült hangulatú találkozón a magyarok leiskolázták ellenfelüket, az első mérkőzésen jegyzett 2-2 után ezúttal 5-0-ra nyertek Veszprémben.

Győzött Bakuban, biztos Eb-résztvevő az osztrák válogatott

Az osztrák válogatott biztosította helyét a jövő évi, németországi labdarúgó Európa-bajnokságra azzal, hogy a selejtezősorozat hétfői első mérkőzésén 1-0-ra győzött az azeriek vendégeként, Bakuban.

A három pontot érő találatot röviddel a szünet után Marcel Sabitzer szerezte büntetőből. Ausztria sorozatban harmadszor, története során negyedszer lesz ott a kontinensviadalon.

Az F csoportból korábban a belgák biztosították már Eb-részvételüket.

A tíz selejtezőcsoport mindegyikéből az első két helyezett jut ki a németországi kontinensviadalra. A maradék négy pozícióból egy a házigazda németeké, háromért pedig a pótselejtezőn 12 csapat küzdhet meg elődöntő-döntő rendszerben a Nemzetek Ligája sorrendje alapján.

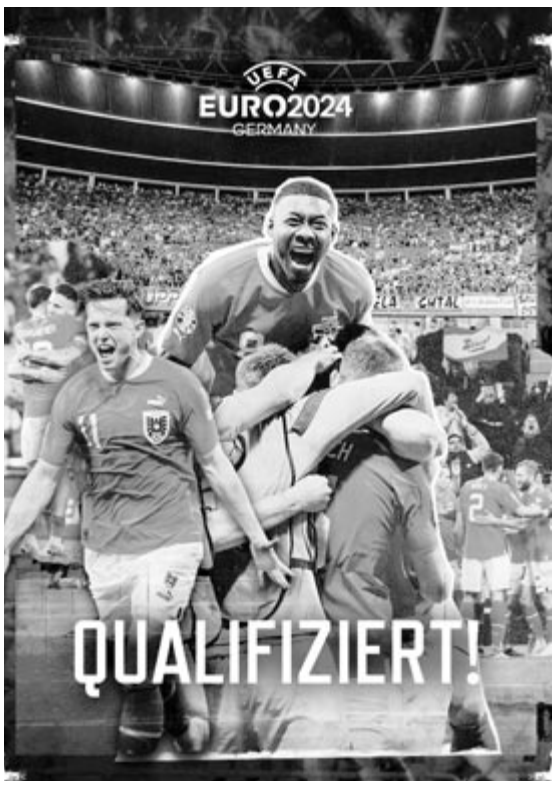

Fotó: az osztrák labdarúgó-válogatott közösségi oldala

Eredményjelző

Eb-selejtező, 8. forduló:

* *B csoport:* Görögország – Hollandia 0-1, Gibraltár – Írország 0-4; *az állás:* 1. Franciaország 18 pont/6 mérkőzés, 2. Hollandia 12/6 (10-7), 3. Görögország 12/7 (12-6), 4. Írország 6/7, 5. Gibraltár 0/6 (egyenlő pontszám esetén az egymás elleni eredmény rangsorol);

* *F csoport:* Azerbajdzsán – Ausztria 0-1, Belgium – Svédország 1-1-es állásnál félbeszakadt; *az állás:* 1. Belgium 16/6 (16-3), 2. Ausztria 16/7 (15-7), 3. Svédország 11/5, 4. Azerbajdzsán 12/6, 5. Észtország 1/6.

* *J csoport:* Izland – Liechtenstein 4-0, Bosznia-Hercegovina – Portugália 0-5, Luxemburg – Szlovákia 0-1; *az állás:* 1. Portugália 24 pont, 2. Szlovákia 16, 3. Luxemburg 11, 4. Izland 10, 5. Bosznia-Hercegovina 9, 6. Liechtenstein 1.

Két szurkolót lelőttek Brüsszelben, félbeszakították a belga–svéd mérkőzést

A szünetben félbeszakadt a kontinensviadalra már biztosan kijutott belga válogatott és vendége, a svéd csapat mérkőzése a jövő évi, németországi labdarúgó Európa-bajnokság selejtezősorozatának hétfői játéknapján.

A brüsszeli találkozó előtt a stadiontól nagyjából öt kilométerre egy fegyveres elkövető megölt két svéd állampolgárt, akik belga sajtóértesülések szerint futballszurkolók voltak. A tunéziai származású merénylőt a rendőrség megtalálta és lelőtte.

A találkozó 1-1-es állásnál, a szünetben a svéd válogatott kérésére félbeszakadt, a belgák elfogadták a döntést.

A svédek az osztrákok délutáni sikere miatt az egyenes ági kijutásról már biztosan lemaradtak.

Továbbra is edző nélkül

Továbbra sincs edzője az ACS Marosvásárhely 3. ligás labdarúgócsapatnak, az előző szakvezető menesztése utáni második meccsen is az ideiglenesen kinevezett kapusedző, Fekete Károly irányította az együttest. A kolozsvári győzelem után azonban újabb vereség következett, a hatodik az eddigi nyolc meccsen. Igaz, az ellenfél a feljutást célzó Beszterce-naszódi Gloria 2018 volt, amely két vesztett találkozó után érkezett, és nem engedhetett meg magának újabb botlást.

Az első félidőben a vendégek sokkal jobban kihasználták a helyzeteiket. Míg a marosvásárhelyi lehetőségek kimaradtak az első húsz percben, a besztercei oldalon Banyoi a 22. percben nem hibázott, átvétel nélkül küldött a felső sarokba egy beívelt labdát (0-1). A 37. percben Davordzie egy az egy ellen nem tudta átjátszani Kist, de aztán a legrosszabb lélektani pillanatban, közvetlenül szünet előtt Mihalcea növelte a Gloria 2018 előnyét (0-2). Egy perccel korábban Osei küldte jó pozícióból fölé.

A második félidőben két kapufával indítottak a csapatok, előbb Davordzie, majd Osei találta el a lécet, de a házigazdák kapufája után jött a harmadik besztercei gól Deac révén, aki fejjel duplázott, miután Davordzie lövése kipattant a kapusról (0-3). Innen próbált meg felállni a marosvásárhelyi csapat, kihasználva azt is, hogy a vendég együttes visszavonulót fújt a háromgólos előny birtokában. A 65. percben Osei több védőt kicselezve szépített (1-3), majd miután a 74. percben Mociu mentett, ugyanő hibázott Osei második góljánál (2-3). A ghánai csatár két gólja azonban csak a szépítésre volt elég, legalább egy pont megszerzésére már nem. A 90+1. percben emberelőnybe került ugyan a hazai együttes, de a 90+3. percben kimaradt az utolsó egyenlítési lehetőség: egy távoli lövést Mociu szelídített meg.

Az odavágók utolsó fordulójában az ACS Marosvásárhely a mindeddig nyeretlen, de öt döntetlennek köszönhetően a kiesési övezet fölött álló Alsógáld otthonába látogat, egy igazi kiesési rangadóra. *(f.)*

Jegyzőkönyv

3. liga, 9. csoport, 8. forduló: ACS Marosvásárhely – Beszterce-naszódi Gloria 2018 2-3 (0-2).

Marosvásárhely, víkendtelepi labdarúgópálya. Vezette: Florin Mazilu (Szatmárnémeti) – Kopriva Zsolt (Nagykároly), Tóth Krisztián (Mezőpetri). Ellenőr: Dragoș Bogdan (Fogaras), Cătălin Pașcanu (Kudzsir).

ACS Marosvásárhely: Kis – Sárközi, Preklet, Dumbrăvean, Caliani, Csala R., Greu, Todoran, Jorza, Osei, Gliga. Cserék: Csáki, Kulcsár, Oprea, Bărăbaș.

Gloria 2018: Mociu – Uțiu, R. Bălan, Fridrich, Gallo, Larionesi, Pățurcă, Mihalcea, Deac, Davordzie, Banyoi. Cserék: F. Bălan, Râpan, Hasnăș, Mar.

Gólszerzők: Osei (65., 82.), illetve Banyoi (22.), Mihalcea (45+1.), Deac (60.).

Piros lap: Mar (90+1.).

Eredményjelző

3. liga, 9. csoport, 8. forduló: Szászrégeni CSM Avântul – Gyulafehérvári CSM Unirea 1-1, Kudzsiri Metalurgistul – Nyárádtői Unirea 2018 2-1, ACS Medgyes 2022 – Alsógáldi Industria 1-0, ACS Marosvásárhely – Beszterce-naszódi Gloria 2018 2-3, Gyulafehérvári CSU – Kolozsvári Viitorul 4-0.

A tabella

1. Medgyes	8	6	1	1	10-3	19
2. CSU Gyulafehérvár	8	5	1	2	14-4	16
3. Nyárádtő	8	5	1	2	14-8	16
4. Beszterce	8	4	3	1	19-8	15
5. Kudzsir	8	4	2	2	12-13	14
6. CSM Gyulafehérvár	8	2	3	3	9-14	9
7. Szászrégen	8	1	3	4	7-10	6
8. Alsógáld	8	0	5	3	9-16	5
9. Viitorul	8	1	2	5	6-20	5
10. Marosvásárhely	8	1	1	6	13-17	4

Ilyen még nem volt a 2. ligának ebben az idényében

Öt mérkőzést közvetítenek a sporttelevíziók a 2. ligás labdarúgó-bajnokság 10. fordulójából, amire még nem volt példa ebben a szezonban, hívta fel a figyelmet a Pro Sport című online sportlap. Korábban legtöbb négy meccs került képernyőre (az 1., a 8. és a 9. fordulóban), de olyan is volt (a 4. fordulóban), amikor csak két találkozót érdemesítettek arra, hogy élő adásban számoljanak be róla, ezért ez újdonságnak számít.

A válogatott mérkőzések miatti szünetet követően a hétvégén indul újra a másodosztályú bajnokság, és a DigiSport, valamint a Prima Sport televízió péntektől keddig minden nap egy-egy találkozót tűz műsorra: Karácsonkői Ceahlăul – Sellemberki CSC 1599 (péntek, 18 óra), Unirea 04 Slobozia – Bukaresti CSA Steaua (szombat, 11.30 óra), Vajdahunyadi Corvinul 1921 – Chindia Târgoviște (vasárnap, 11 óra), Concordia Chiajna – Bodzavásári Gloria (hétfő, 16 óra), Campionii FC Argeș Pitești – CSM Slatina (kedd, 17 óra).

4 keréken

Szerkeszti: Nagy-Bodó Szilárd

Emberszállító drónok lehetnek a taxisok újabb ellenfelei

Amikor azt mondjuk, hogy a hagyományos taxizás nem éppen az aranykorát éli napjainkban, finoman fogalmazunk. Egyre több rivális van az egykor nagyon népszerűnek számító közlekedési formának. Elsősorban ott vannak az alternatív fuvarozást végző szolgáltatások, amelyek közül a leghíresebb az Über és a Bolt. Ezek kapcsán már a Népújság hasábjain is beszámoltunk arról, hogy az ország egyes nagyvárosaiban – így Marosvásárhelyen is – tüntetések voltak. A hagyományos taxisok úgy látják, hogy az alternatív fuvarozást végzők elhalásszák előlük az ügyfeleket, miközben nem kell olyan komoly feltételeknek eleget tegyenek, mint ők.

Dubaji dróntaxi, illusztráció

Forrás: 9News

Ez csak részben igaz, hiszen a Bolt- vagy Über-sofőrök is különböző vizsgákat kell letegyenek, értékelési rendszerük van, amit az ügyfelektől kapnak, amennyiben pedig valakinek nem kedvező az értékelése, akkor elveszik tőle a személyszállítás lehetőségét, továbbá az ő esetükben is meg van szabva, hogy milyen idős lehet az autó. Ez tehát az egyik tényező, ami miatt a hagyományos taxizás nehéz vagy legalábbis nehezebb helyzetbe került. A másik a szintén a nagyobb városokban kihelyezett elektromos rollerek.

Az már egy másik kérdés, hogy ezekkel bizonyos felhasználók mennyire közlekednek szakszerűen, ebbe most nem megyünk bele.

Azonban a négykerekű hagyományos személyszállítási forma nem is olyan távoli jövőben egy újabb riválist kaphat: a drónokat. Ameddig Romániában vagy más kelet-közép-európai országban a hagyományos taxisok és az alternatív fuvarozást végzők között folyik a harc, addig a Közel-Keleten már a levegőben reformálják meg az egyéni igényekre szabott személyszállítást. A hír nem teljesen új, hiszen már néhány évvel ezelőtt megjárta a világsajtót a hír, hogy Dubajban repülőtaxikat akarnak fejleszteni. Akkoriban még a legtöbben sci-finek gondolták az ötletet, de mostanra már elég közel a megvalósíthatóság, vagyis az, amit a vállalatok közlekedési forradalomként szoktak emlegetni.

Lényegében arról van szó, hogy kabinokat akarnak drónokra szerelni, amelyekbe utasok szállhatnak be. Kis csavar a történetben, hogy ezek nem címtől címig vinnék az utasokat, hanem a jelenlegi tervek szerint lenne négy le- és felszállóhely, tehát a rendszer jobban hasonlít a tömegközlekedésre, mint a taxizásra. De még így is impozáns, különösen annak fényében, hogy ezek a drónok elvileg képesek lennének akár 300 km/h-val közlekedni, hangtalanul, elektromos meghajtásuknak köszönhetően.

Arról egyelőre nem szól a fáma, hogy milyen irányítást helyeznének a hálózat mögé, valamire szükség lesz, mivel nagy sebességgel fognak közlekedni.

A tervek szerint 2026-tól, azaz három éven belül működni fog a rendszer, és akik ki tudják fizetni a jegy árát, utazhatnak vele. A dubajiaknak – saját meglátásuk szerint – nagy előnyük van a szaúdiakkal szemben, akik túl későn fogtak neki a forradalmi technológia kifejlesztéséhez.

Van viszont egy de… Hiába emlegetnek forradalmat, igazán nagy innováció akkor lenne, ha a drónok maguktól képesek lennének közlekedni, vagy legalább egy távolabbi torony irányítaná őket.

Azonban a jelek szerint még nem tart itt a technológia. Ugyanis a három éven belül bevezetésre váró dróntaxikat pilóta fogja irányítani, az egyébként ötszemélyes kabinból tehát egy széken a sofőr foglal helyet.

Ezzel együtt is, ha valóban elindul ez a fajta fuvarozás, hatalmas előrelépés, viszont kíváncsiak vagyunk rá, hogy mikor érkezik el az önvezető drónok kora, illetve mikor lesz Európában is ilyen vagy ehhez hasonló szállítási módozat.

Lefulladhatnak-e az elektromos autók?

Lehet azt mondani, hogy az automata váltó sokkal kényelmesebb, mint a manuális, ugyanakkor azt is, hogy utóbbi sokkal jobb vezetési élményt kínál, különösen sportos használatnál. A két váltótípus rajongói táborát nem lehet és nem is kell összebékíteni egymással, mindkettőnek megvannak az érvei, hiszen mindkét típusnak vannak jó és kevésbé jó tulajdonságai. Abban viszont talán mindkét tábor egyetért, hogy az automatának az egyik nagy előnye, hogy az autó nem tud lefulladni. És a fullasztás bárkivel megtörténhet, lehet akármennyire jó vagy tapasztalt sofőr, mellényúl, nem a jó fokozatba vált, és még lehetne sorolni. A tanulóvezetőknek pedig az egyik rémálma, hogy a kocsisor elején állnak egy kereszteződés bejáratánál vagy egy jelzőlámpánál, és indulásnál lefullasztják az autót. Ebben a tekintetben tehát az automatának van előnye.

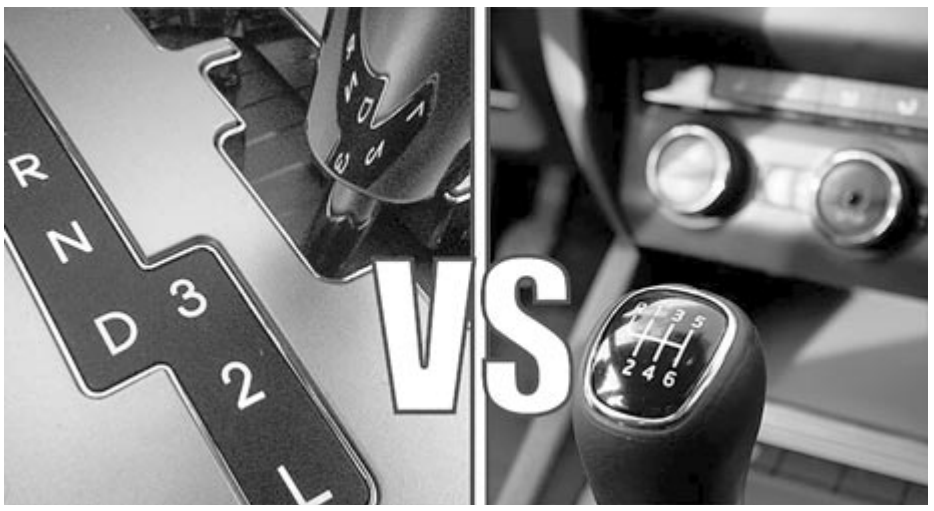

Automata vs. manuális váltó

Forrás: Kovács szerviz

És bár fájdalmas sok ember számára, hogy globális léptékben egyre több nagy autógyártó jelenti be, hogy elengedni a kézi váltó gyártását, és a jövőben minden modelljében csak automata lesz, senkinek nem fog hiányozni a fullasztás érzete, ami az autónak sem tesz jót.

Ezt a kellemetlen tényezőt akarja visszahozni a Toyota, méghozzá az elektromos autók tekintetében, amelyek szintén képtelenek a „lefulladásra", mert a motorjukban elektromos áram, nem pedig levegő és üzemanyag keveréke van. Viszont mesterségesen, szoftveresen és bizonyos eszközökkel megoldható, hogy olyan legyen, mintha. Az persze más kérdés, hogy erre kinek van szüksége.

A történet ott kezdődik, hogy az elektromos autókban nincs szükség hagyományos értelemben vett váltóra, így a legtöbb villanyautóba nem is szerelnek ilyesmit. A nagyon kevés kivétel közé tartozik a Porsche Taycan, amiben van egy kétfokozatú váltó, de ott sem azért, hogy megteremtse a váltási érzetet, hanem hogy jobban tudja szabályozni a kerékre jutó erőt. Továbbá a német sportautóban a sofőrnek semmilyen ráhatása nincs a váltóra. A Toyota viszont másképpen gondolkodik, bár valódi váltó a japán óriás autóiban sem lesz, viszont váltókar, kuplungpedál és dedikáltan erre a célra programozott elektronika igen.

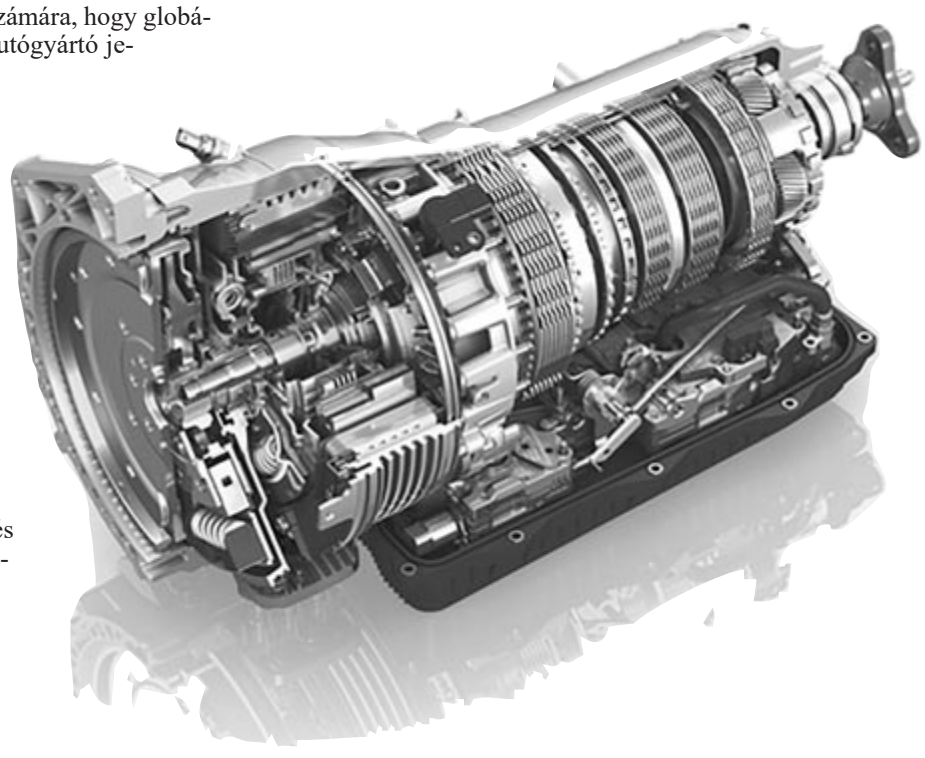

Automata váltó

Forrás: totalcar.hu

A Toyota, saját bevallása szerint, ezt ugyanazért teszi, amiért az elektromos Dodge Charger „kipufogórendszert" kap, ugyanis utóbbi autóban mesterségesen hozzák létre az igazi, nagy motoros Dodge-hangot, hogy mutassák: a Dodge az elektromos érában sem változott, hű maradt önmagához. Azontúl meg nem titok – és a gyártó sem hallgatta el –, hogy sok vásárló éppen a hangja miatt választotta a márkát.

A villanyautók tekintetében, a Dodge dicséretére legyen mondva, ő volt az első, amely ténylegesen jó motorhangot adott a villanyautójába, és további pozitívum, hogy mindez kikapcsolható, tehát aki csendesen akar gurulni az elektromos Chargerjével, erre is van lehetősége. Azt nem tudni, hogy a Toyota elektromos autóiban lesz-e arra lehetőség, hogy a sofőr csak élvezze, hogy nem kell kapcsoljon, így egyelőre csak reménykedni lehet abban, hogy a Toyota nem veti el annyira a sulykot, hogy kötelezően visszavezesse a váltást.

A japán autógyártó óriás már szabadalmaztatta is a rendszert, sőt egyes források szerint már élesben is teszteli. Arról még nem adtak hírt, hogy mikor és milyen autóban tennék először elérhetővé. Érdekességnek kimagasló, de kérdés, hogy valóban szükség van-e rá? A kíváncsibbak egészen biztosan kipróbálnák, de nagy valószínűséggel vagy a „minden csoda három napig tart" kategóriájához tartozna, vagy csak fölösleges nyűg lenne sok ember számára.

Mindenesetre szomorú, hogy annyira digitalizált világ előtt állunk, amikor olyan funkciókat is szimulálni kell, amelyek a sportos autókban hozzájárultak és hozzájárulnak az igazi vezetési élményhez.

Izraeli nagykövet: Vízválasztót jelent a Hamász támadása

A Hamász kilenc nappal ezelőtti támadása vízválasztót jelent Izrael számára – mondta Izrael magyarországi nagykövete az Országgyűlés külügyi bizottságának hétfői ülésén.

Jákov Hadasz-Handelszman megköszönte a magyar Országgyűlés támogatását, és kérte a támogatást a nemzetközi színtéren is, hogy Izrael megvédhesse magát.

Közölte: október 7-én nem terrortámadás történt, hanem pogrom, és még a holokauszttúlélők is azt mondják, hogy a holokauszt során sem éltek meg ilyet; a Hamász terroristái embereket kínoztak meg, gyermekeket gyilkoltak meg. Ez teljes pusztítás, barbár cselekedet volt, és a Hamász olyan fenyegetést jelent, mint az ISIS – fogalmazott. Hozzátette: a Hamász az ISIS-hez hasonlóan nem tesz különbséget a nemzetiségek között. Megjegyezte, Izraelt meglepetésszerűen érte a támadás.

Kitért arra: nemcsak Izrael érdeke, hogy véget vessenek ennek a barbarizmusnak, hanem a nemzetközi közösségnek is, hiszen a világ több pontján ünneplik a Hamász tetteit. Izrael le akarja törni a Hamász politikai és katonai uralmát a Gázai övezetben, de úgy, hogy az minimális hatással legyen azokra, akik ebben nem érintettek, ezért szólították fel a civileket, hogy hagyják el a Gázai övezet északi részét – mondta.

Kiemelte: az is cél, hogy minden elrabolt túszt visszaszerezzenek. Közölte: arra is készülnek, hogy két irányból kell megvédeniük magukat, ha egy második front nyílik meg Libanon felől.

A nagykövet arról is beszélt, hogy bár nem tudni, mi volt az oka a Hamász támadásának, lehetséges indok, hogy az Izraelben zajló erőteljes társadalmi vita miatt a Hamász azt gondolhatta, Izrael meggyengült, nem egységes, ezért jó alkalom lehetett a mostani támadásra. Egy másik lehetőség, hogy Irán állhatott a háttérben, mert az országot aggasztja, hogy az Egyesült Államok az élére állt annak a folyamatnak, amely a helyzet rendezését és ezáltal jelentős változást hozhat a térségben – vélekedett Jákov Hadasz-Handelszman. Megjegyezte: olyan interpretáció is van, hogy Irán és Oroszország együttesen nehezíti a helyzetet a Közel-Keleten, hogy eltereljék a figyelmet Ukrajnáról.

Németh Zsolt, a bizottság elnöke azt mondta: széles körű konszenzus van arról, hogy elítélik a Hamász cselekedeteit és elismerik Izrael önvédelemhez való jogát. Izrael állam megsemmisítése volt a Hamász támadásának a célja, ezért sem lehet a világ közömbös ebben a helyzetben – jelentette ki. Hozzátette: lényeges támogatni Izrael állam létét. Megjegyezte: Magyarországon nincsenek tüntetések, amelyeken a Hamász tetteit ünnepelnék, a zsidó közösség számíthat a magyar állam védelmére. *(MTI)*

Joe Biden Izraelbe utazik

Joe Biden szerdán Izraelbe látogat – közölte a Közel-Keleten tartózkodó Antony Blinken külügyminiszter washingtoni idő szerint hétfő késő este.

Tanácsadók hétfőn már közölték, Joe Biden elnök megfontolás tárgyává teszi, hogy ellátogat-e Izraelbe, elfogadva Benjamin Netanjahu múlt pénteken elhangzott meghívását.

Az elnök hétfőn lemondta országon belüli utazását Colorado államba egy kampányeseményre, és a Fehér Ház nemzetbiztonsági szakértőivel találkozott, valamint telefonon egyeztetett német, egyiptomi és iraki állami vezetőkkel az Izraelben és a Gázai övezetben kialakult biztonsági és humanitárius válságról.

Daniel Hagari, az izraeli védelmi erők szóvivője hétfőn, még az amerikai elnök utazásának bejelentése előtt úgy fogalmazott, hogy Joe Biden útja stratégiai jelentőségű lenne.

Az amerikai védelmi miniszter 2000 katona készenlétét rendelte el korábban, akik szükség esetén Izraelbe vezényelhetők – közölték a Pentagon illetékesei hétfőn. A közlés szerint az amerikai katonák egészségügyi és logisztikai feladatok elvégzéséhez adnának támogatást.

A tisztségviselők azt is világossá tették, az Egyesült Államoknak nem áll szándékában, hogy katonákkal bármilyen módon részt vegyen az izraeli hadsereg katonai műveleteiben a Hamász ellen.

Védelmi illetékesek azt közölték, hogy a tengerészgyalogság gyors reagálású erőinek Kuvaitban állomásozó 2000 embere már úton van Izrael partjai felé.

A Földközi-tenger keleti medencéjébe múlt kedden megérkezett a USS Gerald R. Ford repülőgép-hordozó vezette, több hadihajóból álló egység, és a hétvégén útnak indult egy másik haditengerészeti támadó kötelék a USS Dwight D. Eisenhower repülőgéphordozó vezetésével. Az amerikai adminisztráció korábbi közlése szerint az amerikai haderő megerősítésének célja a térségbeli elrettentő erő fokozása. *(MTI)*

Mintegy félmillió izraeli és hétszázezer gázai hagyta el otthonát a háború miatt

Mintegy félmillió izraeli és hétszázezer gázai hagyta el otthonát a háború miatt – jelentette a Jediót Ahronót című újság hírportálja, a ynet kedden

Mintegy félmillió izraeli kényszerült elhagyni otthonát az iszlamista Hamász terrorszervezet október 7-i meglepetésszerű támadása óta – közölte Jonatan Konrikosz katonai szóvivő külföldi újságírókkal. A Gázai övezet környékén huszonöt, a libanoni határnál húsz izraeli települést evakuáltak a hatóságok a civilek védelmében.

Az izraeli hadsereg a mobiltelefonok számának változásából látja, hogy mely térségeket ürítették ki a Gázai övezet egyes részein – értesült a ynet. Az izraeli hadsereg ott hajt végre légicsapásokat, ahol megfigyelőrendszere alapján kevesebb kárt okoz az ártatlanoknak – jelentette a portál a The New York Timesban megjelent írásra hivatkozva.

A mobiltelefonok száma becslést ad a hadseregnek a Gázai övezet északi részéről délre menekült emberek számáról. Hétfő délután a telefonok alapján az észak-gázai térség korábbi 1,1 millió lakójából már mintegy 700 ezren távoztak délre.

A légierő korábban már alkalmazta ezt a módszert Gázaváros leggazdagabb részén, a Rimal negyedben, melynek megtámadása előtt a rendszert irányító katonák felhívtak néhány ott élőt, és arra kérték őket, hogy hagyják el a környéket. Később értesítették a vadászrepülőket, hogy Rimal „zöld lett”, miután a lakosság kevesebb mint negyede maradt ott.

A hadsereg azért szólította fel a gázaiakat a délre távozásra, mert a Hamász alagútrendszert épített ki az épületek alatt.

A Hamász maradásra szólította fel a civileket, és Izraelt azzal vádolta, hogy megpróbálja megakadályozni a palesztinok elmenekülését. Izrael szórólapokat dobott le Gázavárosban, menekülésre buzdítva őket, és a támadások előtt a vezérlőteremből katonák telefonálnak a célterület közösségi vezetőinek, kórház- és iskolaigazgatóinak, és amikor telefonjaik alapján „zöld” a terület, értesítik a pilótákat. *(MTI)*

Marcel Ciolacu szolidaritási látogatást tesz Izraelben

Izraelbe utazott a miniszterelnök, hogy kifejezze országa szolidaritását az izraeli néppel, illetve az ott élő jelentős román közösséggel – közölte kedden a bukaresti kormány.

Marcel Ciolacu Benjamin Netanjahu izraeli kormányfővel tárgyal, illetve találkozik Menahem Hacohennel, aki 1997–2011 között a romániai zsidó közösség főrabbija volt, és akit Klaus Iohannis államfő pénteken a vallások közötti párbeszéd javítása, a román–izraeli kapcsolatok erősítése terén szerzett érdemeiért a Románia Csillaga érdemrend tiszti fokozatával tüntetett ki.

„Ezekben a vészterhes időkben Románia stabilitási tényező, a béke, a demokratikus értékek, az emberi jogok védelmezője marad, és határozottan elutasítja a terrorizmust, antiszemitizmust, idegengyűlöletet és gyűlöletbeszédet” – idézte Ciolacut a kormányközlemény.

A külügyminisztérium múlt heti közlése szerint négy izraeli–román kettős állampolgár vesztette életét az Izrael és a Hamász között kirobbant háborúban, több mint 300 román állampolgárt pedig a Tarom légitársaság gépei hoztak haza Izraelből a háború kitörését követően.

A Gázai övezetet uraló Hamász fegyveresei október 7-én meglepetésszerű támadást indítottak Izrael ellen, betörtek az ország déli részébe, és több mint 1300 embert meggyilkoltak, további mintegy háromezret megsebesítettek, valamint legalább 150 embert elraboltak és túszként tartanak fogva. Az Egészségügyi Világszervezet (WHO) arról tájékoztatott, hogy az övezet ellen indított izraeli hadműveletek halálos áldozatainak száma már meghaladta a 2800-at, a sebesülteké pedig a 11 ezret.

Izrael a támadásra válaszul leállította az övezet villanyáram-, üzemanyag-, élelmiszer- és egy időre a vízellátását is, az izraeli kormány pedig megfogadta, hogy eltörli a Hamászt a Föld színéről. *(MTI)*

A jom kippuri háború 50 éve zajlott

Ötven éve, 1973. október 6-án jom kippurkor, a zsidóság legfontosabb ünnepén az Egyiptom és Szíria által vezetett, arab államokból álló koalíció megtámadta Izraelt. A negyedik arab–izraeli háború felkészületlenül érte Izraelt, amelyet kezdetben az összeomlás veszélye fenyegetett. A zsidó állam végül súlyos vérveszteségek árán győztesen került ki a háborúból, Egyiptom pedig az újabb katonai kudarc után változtatott politikáján. Anvar Szadat elnök tárgyalásokba bocsátkozott Izraellel, ami az 1978-ban megkötött Camp David-i egyezményhez vezetett. (Az MTVA Sajtóarchívumának anyaga.)

Az ENSZ Közgyűlése 1947. november 29-én határozatot fogadott el arról, hogy Palesztina területén egy arab és egy zsidó állam jön létre, Jeruzsálem semleges terület lesz. 1948. május 14-én kikiáltották Izraelt, amelyet nyomban megtámadtak arab szomszédai. A háborúból a zsidó állam került ki győztesen, és olyan területeket is elfoglalt, amelyeket az ENSZ határozata a majdani palesztin államnak ítélt, az arab lakosság többsége elmenekült. Az 1956-os szuezi válság nyomán kirobbant második arab–izraeli háborúnak az ENSZ és a két szuperhatalom, az Egyesült Államok és a Szovjetunió beavatkozása vetett véget.

A harmadik, hatnapos arab–izraeli háború 1967. június 5-én kezdődött, s a múlt század egyik legrövidebb (132 órán és 30 percen át tartó) fegyveres konfliktusának végén életbe lépett tűzszünet mindhárom fronton teljes izraeli győzelmet szentesített. Izrael védhető határokat biztosított magának, megszállta Jeruzsálem óvárosát, Ciszjordániát, a Gázai övezetet, a Sínai-félszigetet és a Golán-fennsíkot.

Az ENSZ Biztonsági Tanácsa 1967 novemberében elismerte Izrael jogát a biztonságos határokhoz, ugyanakkor a fegyveres erőinek visszavonására szólította fel az elfoglalt területekről. Az arab országok kitartottak a nincs béke, nincs tárgyalás politikája mellett, amelynek „eredménye” 1973-ban a jom kippuri háború lett. A konfliktusban az Egyesült Államok Izraelt támogatta, a Szovjetunió pedig az arab államok mellé állva próbált politikai tőkét kovácsolni a térségben.

Anvar Szadat egyiptomi elnök szovjet repülőgépekkel, tankokkal és rakétákkal fegyverezte fel hadseregét, és szeptember utolsó hetében nagyszabású csapatösszevonásokat hajtott végre a Szuezi-csatorna környékén. Ezzel egy időben a szíriai hadsereg is behívta a tartalékosokat, és csapatokat vont össze az Izraellel határos tűzszüneti vonalon. A háromszázezer főnyi izraeli szárazföldi hadsereg 1700 angol és amerikai gyártmányú harckocsival és ötszáz harci repülőgéppel rendelkezett, Egyiptom és Szíria együttvéve egymillió katonát, 3300 szovjet gyártmányú harckocsit és közel ezer repülőgépet vethetett harcba. A két arab országot különböző mértékben támogatta katonailag Jordánia, Irak, Marokkó, Algéria és Szaúd-Arábia.

Az izraeli vezetés számolt a támadás lehetőségével, ha nem is tartotta azt valószínűnek, október 5-én riadókészültségbe helyezték a hadsereget és mozgósították a tartalékosok egy részét. David Elazar vezérkari főnök teljes mozgósítást és megelőző légicsapást javasolt Golda Meir miniszterelnöknek, aki ezt nem engedélyezte. Egyiptom és Szíria október 6-án inított összehangolt támadást a Sínai-félszigeten és a Golan-fennsíkon kijelölt tűzszüneti vonalakon. Az izraeli légierő a háború első 48 órájában elvesztette élvonalbeli gépei egyharmadát, az elsöprő túlerőben lévő arab csapatok mélyen benyomultak az izraeli védvonalak mögé. Az egyiptomi páncélosok átkeltek a Szuezi-csatornán, a maroknyi izraeli védőnek fel kellett adnia a megerősített Bar-Lev vonalat, ez a front október 9-ére megmerevedett.

Az izraeli hadsereg a kezdeti súlyos vereségek után összeszedte magát, egy hét múlva mind gyakrabban ragadta magához a kezdeményezést. Paradox módon az, hogy a támadás a legszentebb ünnepen érte a zsidó államot, megkönnyítette a mozgósítást, hiszen a tartalékosok otthon voltak, az utakon pedig nem akadályozta a forgalom a katonai konvojokat, az Egyesült Államokból légihídon érkeztek a fegyverszállítmányok.

A szíriai támadást a stratégiai tartalékok bevetésével október 8-án sikerült megállítani, az ellentámadás során az izraeli hadsereg két nap alatt elérte az 1967-es tűzszüneti vonalat, egy héttel később már szíriai területről Damaszkusz külvárosait lőtte. A Sínai-félszigeten az egyiptomiak október 14-én újabb offenzívát indítottak, de súlyos veszteségeket szenvedtek, az azonnali ellentámadás során az izraeli páncélosok hídfőt alakítottak ki a Szuezi-csatorna nyugati partján, ahová újabb és újabb erőket dobtak át, ezek október 19-én már száz kilométerre megközelítették Kairót.

A szuperhatalmak nyomására az ENSZ október 22-én „azonnali és tartós” fegyverszünetet hirdetett, de Egyiptom csak három nap múlva, a harmadik egyiptomi hadsereg teljes bekerítése után törődött bele az újabb vereségbe. A fegyverek október 25-én hallgattak el, a háborút 1973. november 11-én hatpontos egyiptomi–izraeli tűzszüneti megállapodás zárta le. A háború alatt ismerkedett meg a világ az olajválság fogalmával, a kőolajtermelő országokat tömörítő OPEC ugyanis 17 százalékkal felemelte a nyersolaj árát, és beszüntette az olajszállítást a háborúban Izraelt támogató nyugati országoknak.

1974-ben Egyiptom és Izrael között két, Szíria és Izrael között egy megállapodás jött létre a haderők szétválasztásáról, „ütközőövezetek” létesítéséről. A nyugati hatalmak felé orientálódó Szadat 1978 márciusában felmondta a szovjet–egyiptomi szerződést, szeptember 17-én pedig a washingtoni Fehér Házban aláírták a Camp Davidben született közel-keleti keretegyezményeket.

Noha a háború októberben volt, Izraelben minden évben jom kippurkor, az engesztelés ünnepén tartják a megemlékezéseket, amely idén szeptember 25-re esett.

DORA OPTICS

Marosvásárhely (Központ)
P-ța Mărășești, Nr. 21.
0733 553 976

Marosvásárhely (Tudor)
B-dul 1. Dec. 1918, Nr. 126.
0755 088 379

Medgyes
Str. Pompierilor Nr. 4.
0735 830 678

Nyárádszereda
Str. Pompierilor Nr.1.
0733 553 973

Segesvár
Str. Mihai Viteazu Nr. 40
0770 810 855

Szászrégen (Cardinal)
Str. Cardinal Alexandru Todea, Nr. 25/A 0728 908 856

Szászrégen (Libertății)
B-dul Libertății, Nr. 12/2
0733 553 971

Marosludas
Str. B-dul 1 Dec. 1918. Nr. 7
0735 786 853

Torda
Str. Mihai Viteazu Nr. 2
0729 069 548

Dicsőszentmárton
Str. Victoriei Nr. 21
0736 386 353

Szováta
Str. Principală nr. 151
0773 347 494

www.doraoptics.ro

HAVI KEDVEZMÉNY
-15%
SZEMÜVEGLENCSÉKRE

ELHALÁLOZÁS

Búcsúzunk tőled, drága édesanyánk!
Mély fájdalommal a szívünkben tudatjuk, hogy drága édesanyánk,

FAZAKAS ROZÁLIA

2023. október 10-én, életének 79. évében, a betegek szentségével megerősítve, a Jóisten akaratában megnyugodva visszaadta földi életét Teremtőjének.
Drága halottunk földi maradványait október 20-án, pénteken 15 órakor római katolikus szertartás szerint kísérjük utolsó útjára a maroskeresztúri római katolikus temetőben.
Búcsúznak tőle gyermekei, unokái, barátai és mindazok, akik ismerték és szerették.
Virrasztása október 19-én 17 órától lesz a maroskeresztúri ravatalozóban.
Kérjük, kegyeletüket egy szál virággal róják le, a koszorúmegváltást jótékony célra fordítjuk.

A gyászoló család. (21037-I)

„Elég neked az én kegyelmem.”
(2. Kor. 12:9)
Isten akaratában megnyugodva, és az adott évekért is hálával tudatjuk, hogy

SEPSI MARGIT
Buba néni
nyugdíjas tanárnő

életének 94. évében visszatért a Teremtőjéhez.
Földi útját lezárandó, temetésére 2023. október 18-án 13 órakor kerül sor a marosvásárhelyi református temető ravatalozójából, református szertartás szerint.

Gyászolják unokatestvérei és azok gyermekei. (21045-I)

Szomorú szívvel, de Isten akaratába belenyugodva tudatjuk, hogy a forrón szeretett férj, édesapa, nagytata, dédtata, rokon és jó szomszéd, a szentháromsági születésű

FAZAKAS GYULA

életének 85. évében, folyó hó 17-én visszaadta lelkét Teremtőjének.
Drága halottunk temetése folyó hó 20-án, pénteken 13 órakor lesz a Jeddi úti temetőben.

A gyászoló család.
„Mindenre v*an erőm Krisztusban, aki engem megerősít.”*
(Fil. 4,13) (21051)

Szomorú szívvel és mély fájdalommal tudatjuk, hogy a szeretett férj, édesapa, nagytata, testvér, após, apatárs, rokon és jó szomszéd, a nyomáti születésű

id. KOVÁCS TIBOR

életének 85. évében rövid szenvedés után elhunyt.
Búcsúztatása 2023. október 19-én, csütörtökön 12 órakor lesz a marosvásárhelyi PAX temetkezési vállalat ravatalozójában, majd ezt követően a nyomáti családi sírkertben helyezzük örök nyugalomra, unitárius szertartás szerint.
Emléke legyen áldott, nyugalma csendes!

A gyászoló család. (21053-I)

„Csendesen alszik, megpihent végleg,
angyalok bölcsője ringatja már.
Nem jöhet vissza, hiába hívjuk,
emléke szívünkben otthont talál…”

Isten akaratában megnyugodva, mégis fájdalommal teli szívvel tudatjuk, hogy szeretett édesanyánk,

VAJDA ILONA
született Papp

életének 93. évében hazatért Megváltó Urához.
Szeretett halottunktól 2023. október 19-én, csütörtökön 14 órakor veszünk végső búcsút a gernyeszegi temető ravatalozójában.
Drága emléke örökké a szívünkben él.

A gyászoló család. (21055-I)

RÉSZVÉTNYILVÁNÍTÁS

DEÁK FERENC
Az Ügyes Kezek Alapítvány közössége együttérzéssel és Istenbe vetett erős hittel kíván részvétet Ferikének és édesanyjának, Editnek, a szeretett ÉDESAPA és FÉRJ elvesztése alkalmából.
„…de akik az Úrban bíznak, erejük megújul…”
(Ézs. 40.) (67512-I)

Őszinte részvétünket fejezzük ki, és mélyen együttérzünk volt munkatársunkkal, Fazakas Erzsébettel szeretett FÉRJE elvesztése okozta fájdalmában. Isten nyugtassa békében!
A marosszentgyörgyi Szarvasmarha-tenyésztő Kísérleti Állomás (SCDCB Tg. Mureş) munkaközössége. (21050)

A hirdetési rovatban megjelent közlemények, reklámok tartalmáért a hirdetésfeladó vállalja a felelősséget!

Szolgáltatás – Üzleti ajánlat

GYÓGYTORNA és TELJES SZOCIÁLIS ELLÁTÁS az ön otthonában. Tel. 0756-680-226. (21021)

LAKÁS

ELADÓ Nyárádszereda főterén 2 szobás, II. emeleti, szigetelt tégla tömbházlakás. Tel. 0750-736-438. (20995)

MINDENFÉLE

VÁLLALJUK háztetők készítését cserépből vagy Lindab lemezből, hidroizolációt kartonnal vagy poliészterrel, meszelést és kisebb javítást stb. Nyugdíjasoknak 10% kedvezményt adunk. Tel. 0756-825-935, Csaba. (21017-I)

VÁLLALUNK: tetőfedést, tetőkészítést, külső-belső szigetelést, meszelést, javítást, hidroizolációt kartonból, garázstető-készítést, vasmunkát stb. Tel. 0747-508-707, Misi. (21020-I)

KIÜRESÍTÜNK tömbházlakást, gyorsan elszállítjuk a felesleges dolgokat. Tel. 0747-816-052. (21026)

VÁLLALUNK szobafestést, szigetelést, tetőkészítést, cserépmosást a tetőn, vasmunkát, vaslépcső, vaskarzat, kerítés készítését, bármilyen kisebb javítást. Tel. 0756-596-889, Berecki Sándor. (21018-I)

VÁLLALUNK tetőjavítást, cserépforgatást, vaskapuhegesztést és bármilyen építkezési munkát (saját anyagból is), vakolást, meszelést, szigetelést. Nyugdíjasoknak 18% kedvezmény. Tel. 0724-148-777, 0743-402-195, István. (20998)

SZAKEMBER vállal bádogosmunkát, tetőjavítást, meszelést, vakolást, kerítéskészítést, tetőjavítást. Tel. 0724-149-358, 0748-372-247, Csaba. (20998)

FESTÜNK, javítunk teraszt, tömbházlakást. Részletek a 0770-620-599-es telefonszámon, János. (21026)

SZAKEMBER vállal bármilyen építkezési munkát, javítást, tetőjavítást, meszelést. Anyagot biztosítunk. Vassal is dolgozunk, hegesztünk, vaskerítést készítünk. Nyugdíjasoknak 18% kedvezmény. Tel. 0724-148-777, 0743-402-195, István. (20998)

MEGEMLÉKEZÉS

„Úgy voltál jó, ahogy voltál, csak még élnél, csak még volnál.”
Fájó szívvel emlékezünk október 18-án

FERENCZI FERENCRE

halálának 8. évfordulóján. Emléke legyen áldott, nyugalma csendes! Isten nyugtassa békében!
Felesége, leánya és két unokája. (20994-I)

MCA Health Care
ORVOSI LABORATÓRIUM

www.health-care.ro Tel/fax: 0365-882747
Marosvásárhely, Tulipán utca 25. szám

TÁJÉKOZTATÓ

Tisztelt páciensek, tájékoztatjuk Önöket, hogy Marosvásárhelyen, a Tulipán utca 25. szám alatt működő MCA Health Care orvosi laboratórium rendelkezik a Maros megyei egészségbiztosítási pénztári alapból származó összeggel októberre ártámogatott (ingyenes) orvosi analízisek elvégzésére. Ehhez szükséges küldőpapír a családorvostól/szakorvostól.

Az érdekelteket kérjük, hogy előjegyzés érdekében hívják
a 0365-882-747-es telefonszámot
hétfőtől péntekig 7–19 óra között.